Serie K

Valvole a spola

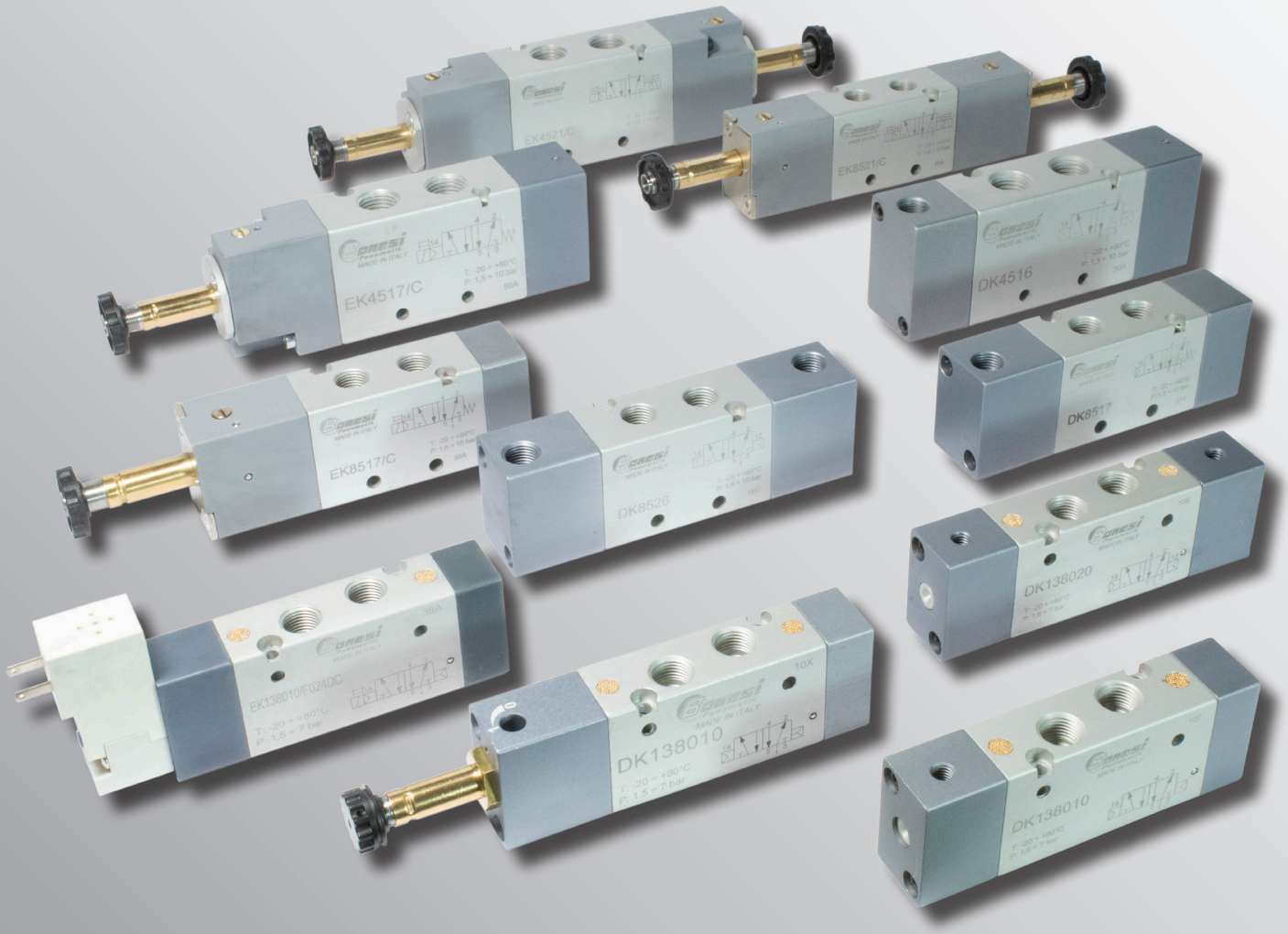

CERTIFIED
ISO 9001

Bonesi Pneumatik

Microvalvole pneumatiche a spola bilanciata - Serie K

Connessioni: 1/8"

SERIE K



- Valvole a spola bilanciata con tenuta dinamica
- Rapidi tempi di commutazione
- Ingombri ridotti
- Corpo e fondelli in alluminio anodizzato
- Azionamento pneumatico con pilotaggio esterno
- Possibilità di montaggio in batteria

CARATTERISTICHE TECNICHE

Funzionamento		5/2
Azionamento		Pneumatico: Pilotaggio esterno - Monostabile ritorno molla pneumatica, bistabile
Materiali		Corpo, fondello e coperchio in lega d'alluminio anodizzato - Componenti interni in acciaio - alluminio - ottone Guarnizioni in NBR
Nota sui materiali		Conformi alla REACH (1907/2006/CE e s.m.i.)
Connessioni		1/8" Gas
Filettature		Gas cilindriche (BSPP)
Temperatura d'esercizio		0°C ÷ +80°C (-20°C con aria secca, per evitare la formazione di ghiaccio)
Pressione d'esercizio		0 ÷ 7 bar
Pressione d'azionamento del pilota		1,5 bar
Portata d'aria		1/8"
Diametro nominale		4 mm
Pressione di alimentazione	5 bar	320 Nl/min
(con ΔP 1 bar)	6 bar	350 Nl/min
	7 bar	400 Nl/min
		Vedi diagramma di portata pag. 3.1.05.1
Fluido		Aria filtrata, senza lubrificazione, conforme a ISO 8573-1:2010 [7:4:4]
Lubrificazione		Non richiesta (se richiesta nel circuito pneumatico, deve essere continua)

DIAGRAMMI DI PORTATA - VALVOLE AD AZIONAMENTO PNEUMATICO

DIAGRAMMA DI PORTATA - MICROVALVOLA 1/8"

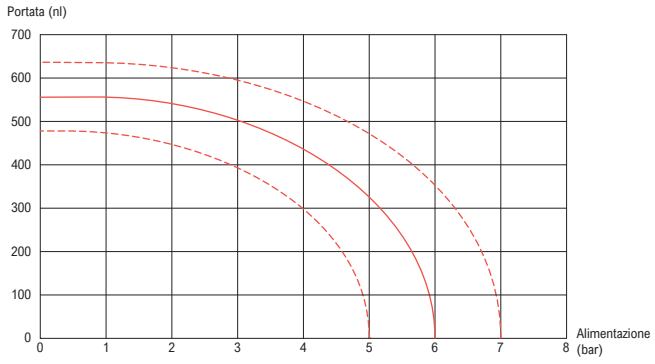

Condizioni generali di vendita disponibili sul sito www.bonesipneumatik.it

MATERIALI - VALVOLE AD AZIONAMENTO PNEUMATICO

POS	DESCRIZIONE	MATERIALI	POS	DESCRIZIONE	MATERIALI
①	Corpo	Alluminio trafilato anodizzato	⑧	O-ring	Gomma nitrilica (NBR)
②	Coperchio	Alluminio trafilato anodizzato	⑨	Fondello	Alluminio anodizzato
③	Comando manuale	Alluminio anodizzato	⑩	Vite	Acciaio zincato
④	Spola	Alluminio anodizzato	⑪	Silenziatore	Bronzo sinterizzato
⑤	Guarnizione di tenuta	Gomma nitrilica (BUNA-N)	⑫	Guarnizione di tenuta	Gomma nitrilica (NBR)
⑥	Pistone	Nylon	⑬	Pistone	Alluminio galvanizzato
⑦	Guarnizione pistone	PUR 90 ShA			

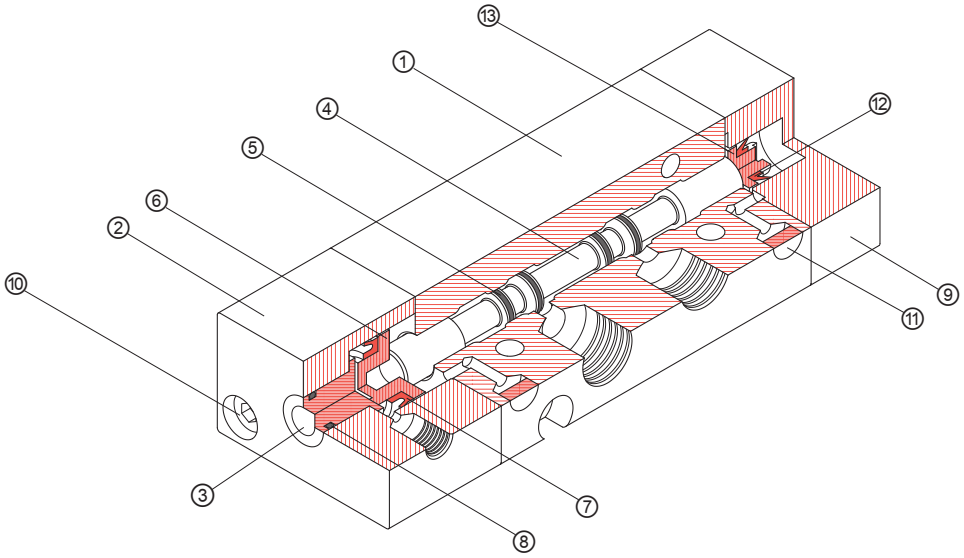

CHIAVE DI CODIFICA - VALVOLE AD AZIONAMENTO PNEUMATICO

Azionamento

DK = Pneumatico Pilotaggio esterno



Funzione

13 = 5/2 Monostabile 5/2 Bistabile



Taglia

80 = 1/8" Gas

Versione

10 = Monostabile Ritorno a molla pneumatica



20 = Bistabile pneumatica



CONFIGURAZIONI POSSIBILI

Azionamento

DK Pneumatico pilotaggio esterno

Funzione

13 5/2 Monostabile 5/2 Bistabile

Taglia

80 1/8" Gas

Versione

10 Monostabile Ritorno pneumatico

20 Bistabile pneumatica

Condizioni generali di vendita disponibili sul sito www.bonesipneumatik.it

DIMENSIONI - VALVOLE 5/2 AD AZIONAMENTO PNEUMATICO

MONOSTABILE CON RITORNO A MOLLA PNEUMATICA

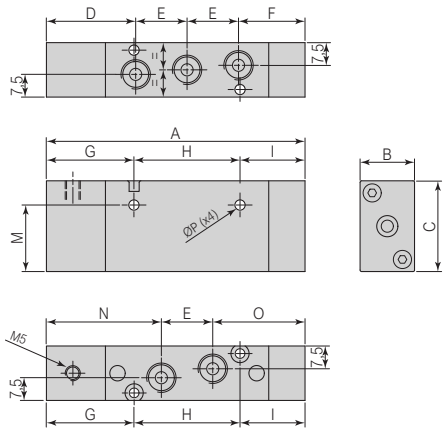

BISTABILE

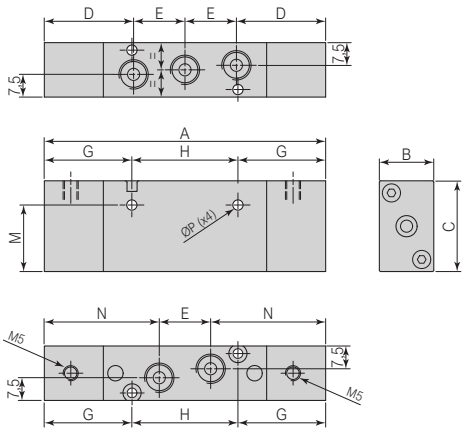

Simbolo	Connessioni	Codice	A	B	C	D	E	F	G	H	I	M	N	O	Ø P
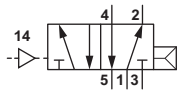	Gas 1/8"	DK138010	88,5	18	30	29,5	17	22	29	35	21,5	22	38	30,5	3,2
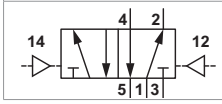	Gas 1/8"	DK138020	93	18	30	29,5	17	-	29	35	-	22	38	-	3,2

Condizioni generali di vendita disponibili sul sito www.bonesipneumatik.it

ACCESSORI SERIE K

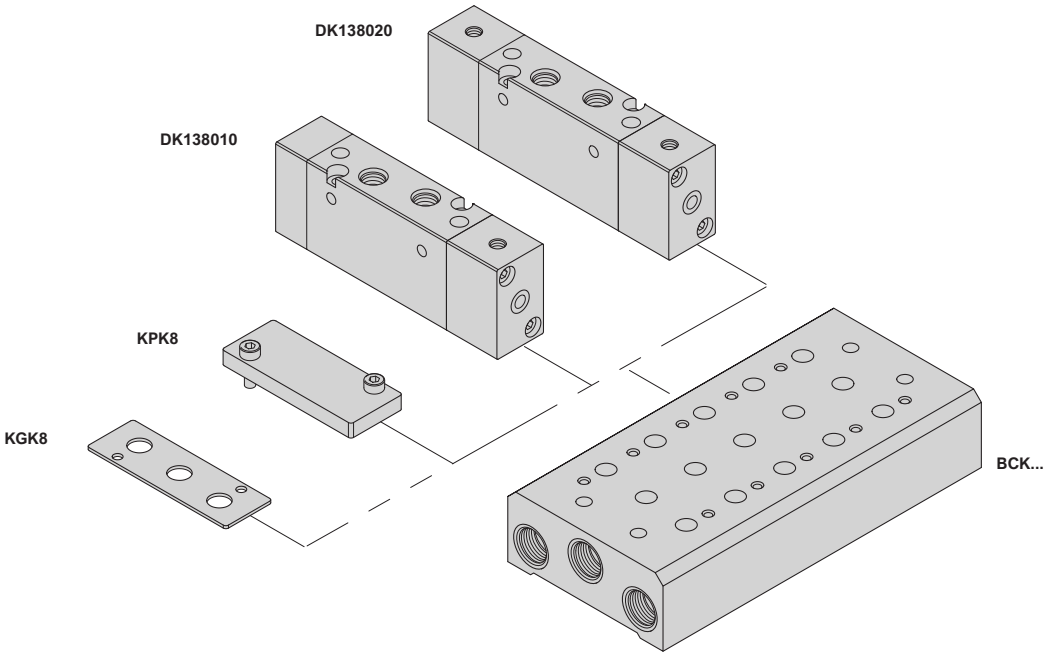

SOTTOBASI BCK...									GUARNIZIONE Per sottobase BCK...	PIASTRA DI ESCLUSIONE Per sottobase BCK...
										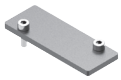
Pagina 3.3.05.8									Pagina 3.3.05.19	Pagina 3.3.05.8
2 posti	3 posti	4 posti	5 posti	6 posti	7 posti	8 posti	9 posti	10 posti		
BCK82	BCK83	BCK84	BCK85	BCK86	BCK87	BCK88	BCK89	BCK810	KGK8	KPK8
Sottobase in alluminio anodizzato Viti di fissaggio in acciaio zincato - Guarnizioni in NBR									Guarnizione in NBR	Piastra in alluminio anodizzato Viti in acciaio zincato

ACCESSORI

BCK ..
Sottobase

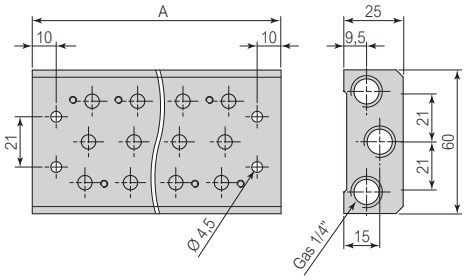

	A								
	BCK82	BCK83	BCK84	BCK85	BCK86	BCK87	BCK88	BCK89	BCK810
	2 posti	3 posti	4 posti	5 posti	6 posti	7 posti	8 posti	9 posti	10 posti
	66	85	104	123	142	161	180	199	218

Sottobase in alluminio anodizzato - Viti di fissaggio in acciaio zincato - Guarnizioni in NBR / 1 pezzo per confezione

PIASTRA DI ESCLUSIONE
Per sottobasi BCK...

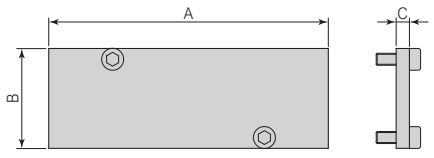

Codice	A	B	C
KPK8	54	20	3

Piastra in alluminio anodizzato - Viti di fissaggio in acciaio zincato / 1 pezzo per confezione

Condizioni generali di vendita disponibili sul sito www.bonesipneumatik.it

Microvalvole elettropneumatiche a spola bilanciata - Serie K

Connessioni: 1/8"

SERIE K



- Valvole a spola bilanciata con tenuta dinamica
- Rapidi tempi di commutazione
- Ingombri ridotti
- Corpo e fondelli in alluminio anodizzato
- Azionamento elettropneumatico pilotaggio interno
- Possibilità di montaggio in batteria

CARATTERISTICHE TECNICHE		
Funzionamento		5/2
Azionamento		Elettropneumatico: Servopilotaggio interno - Monostabile ritorno molla pneumatica, bistabile
Materiali		Corpo, fondello e coperchio in lega d'alluminio anodizzato - Componenti interni in acciaio - alluminio - ottone Guarnizioni in NBR
Nota sui materiali		Conformi alla REACH (1907/2006/CE e s.m.i.)
Connessioni		1/8" Gas
Filettature		Gas cilindriche (BSPP)
Temperatura d'esercizio		0°C ÷ +80°C (-20°C con aria secca, per evitare la formazione di ghiaccio)
Pressione d'esercizio		1,5 ÷ 7 bar
Pressione d'azionamento del pilota		1,5 bar
Portata d'aria		1/8"
Diametro nominale		4 mm
Pressione di alimentazione	5 bar	320 Nl/min
(con ΔP 1 bar)	6 bar	350 Nl/min
	7 bar	400 Nl/min
		Vedi diagramma di portata pag. 3.1.05.6
Fluido		Aria filtrata, senza lubrificazione, conforme a ISO 8573-1:2010 [7:4:4]
Lubrificazione		Non richiesta (se richiesta nel circuito pneumatico, deve essere continua)

CARATTERISTICHE ELETTRICHE DELLE BOBINE				
Bobina tipo	Tipo "ES"		Tipo "F"	
Tensione di funzionamento	12, 24 Vdc	24, 48, 110, 220 Vac	24 Vdc	24, 110, 220 Vac
Potenza (max.)	2,5 W	3,6 VA	2,5 W	3,0 VA
Tolleranza tensione	± 10%		± 10%	
Classe di protezione	IP65		IP65	
Altre caratteristiche	Vedi da pag. 3.1.05.10		Vedi da pag. 3.1.05.10	

Condizioni generali di vendita disponibili sul sito www.bonesipneumatik.it

DIAGRAMMI DI PORTATA - VALVOLE AD AZIONAMENTO ELETTRO-PNEUMATICO

DIAGRAMMA DI PORTATA - MICROVALVOLA 1/8"

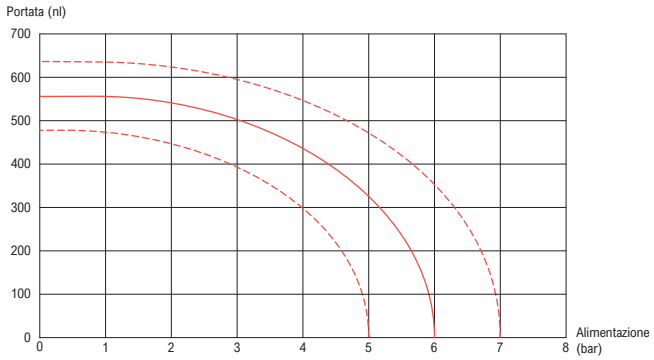

MATERIALI - VALVOLE AD AZIONAMENTO ELETTRO-PNEUMATICO

POS	DESCRIZIONE	MATERIALI	POS	DESCRIZIONE	MATERIALI
①	Corpo	Alluminio trafilato anodizzato	⑨	Fondello	Alluminio anodizzato anodizzato
②	Coperchio	Alluminio trafilato anodizzato	⑩	Vite	Acciaio zincato
③	Comando manuale	Ottone OT58	⑪	Silenziatore	Bronzo sinterizzato
④	Spola	Alluminio anodizzato	⑫	Guarnizione di tenuta	Gomma nitrilica (NBR)
⑤	Guarnizione di tenuta	Gomma nitrilica (BUNA-N)	⑬	Pistone	Alluminio galvanizzato
⑥	Pistone	Nylon	⑭	Elettropilota	Ottone - Acciaio inossidabile magnetico
⑦	Guarnizione pistone	PUR 90 ShA	⑮	Bobina	Rivestimento in NYLON + Fibre di vetro
⑧	O-ring	Gomma nitrilica (NBR)	⑯	Connettore	Nylon PA6 GF

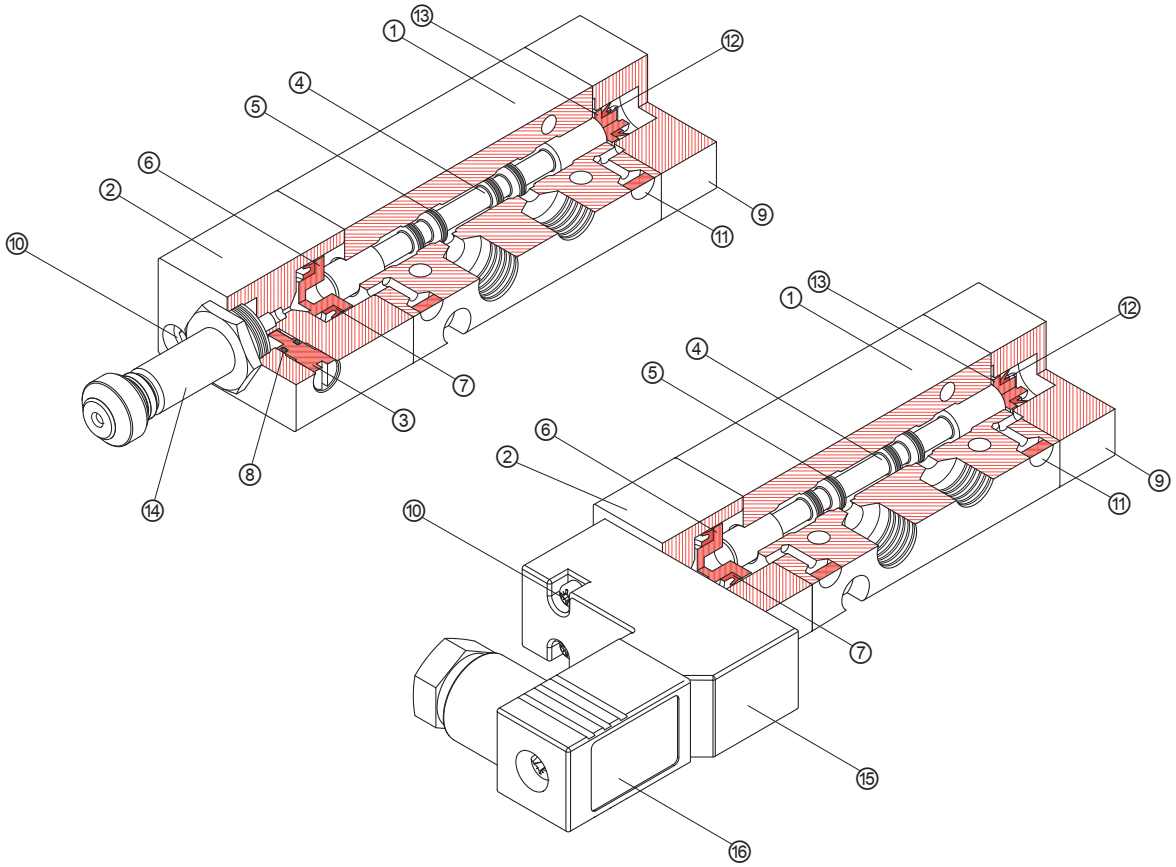

Condizioni generali di vendita disponibili sul sito www.bonesipneumatik.it

CHIAVE DI CODIFICA - VALVOLE AD AZIONAMENTO ELETTRO-PNEUMATICO

Azionamento

EK

EK = Elettropneumatico servopilotaggio interno



Funzione

13

13 = 5/2 Monostabile
5/2 Bistabile



Taglia

80

80 = 1/8" Gas

Versione

10

10 = Monostabile
Ritorno a molla pneumatica



20 = Bistabile pneumatica



Pilotaggio

□

NULL = Pneumatico
/ES = Elettrico per bobina BOB ES...
/F024DC = Elettrico con bobina BOB F024DC
/F024AC = Elettrico con bobina BOB F024AC
/F110AC = Elettrico con bobina BOB F110AC
/F220AC = Elettrico con bobina BOB F220AC

CONFIGURAZIONI POSSIBILI

Azionamento

EK
Elettropneumatico servopilotaggio esterno

Funzione

13
5/2 Monostabile
5/2 Bistabile

Taglia

80
1/8" Gas

Versione

10
Monostabile
Ritorno pneumatico

20
Bistabile pneumatica

Pilotaggio

/ES
Bobina ES
Vedi pag.....

/F024DC
Bobina F
24 Vdc - 2,5 W

/F024AC
Bobina F
24 Vac - 3,0 VA

/F110AC
Bobina F
110 Vac - 3,0 VA

/F220AC
Bobina F
220 Vac - 3,0 VA

Condizioni generali di vendita disponibili sul sito www.bonesipneumatik.it

DIMENSIONI - VALVOLE 5/2 AD AZIONAMENTO ELETTRO-PNEUMATICO TIPO /ES

MONOSTABILE CON RITORNO A MOLLA PNEUMATICA

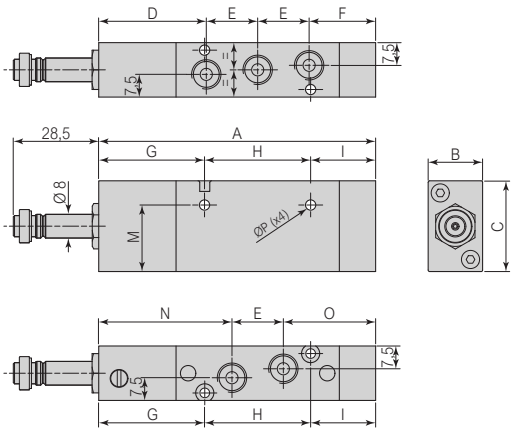

BISTABILE

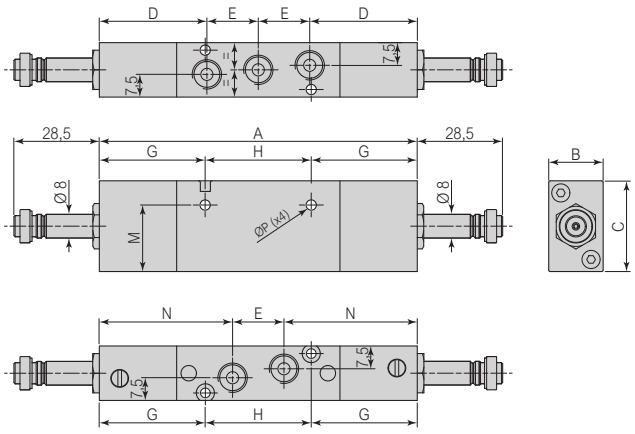

Simbolo	Connessioni	Codice	A	B	C	D	E	F	G	H	I	M	N	O	Ø P
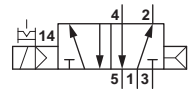	Gas 1/8"	EK138010/ES	91,5	18	30	35,5	17	22	35	35	21,5	22	44	30,5	3,2
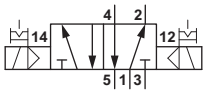	Gas 1/8"	EK138020/ES	105	18	30	29,5	17	-	35	35	-	22	44	-	3,2

DIMENSIONI - VALVOLE 5/2 AD AZIONAMENTO ELETTRO-PNEUMATICO TIPO /F...

MONOSTABILE CON RITORNO A MOLLA PNEUMATICA

BISTABILE

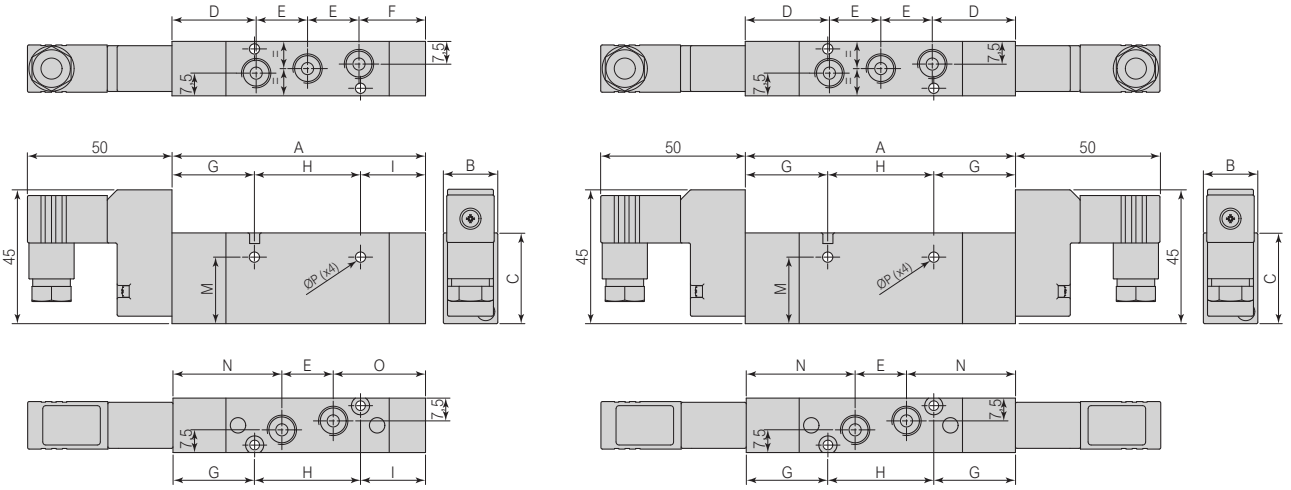

Simbolo	Connessioni	Codice	A	B	C	D	E	F	G	H	I	M	N	O	Ø P
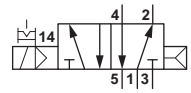	Gas 1/8"	EK138010/F...	83,5	18	30	27,5	17	22	27	35	21,5	21,5	36	30,5	3,2
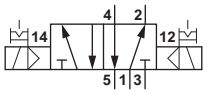	Gas 1/8"	EK138020/F...	89	18	30	27,5	17	-	27	35	-	21,5	36	-	3,2

Condizioni generali di vendita disponibili sul sito www.bonesipneumatik.it

ACCESSORI SERIE K

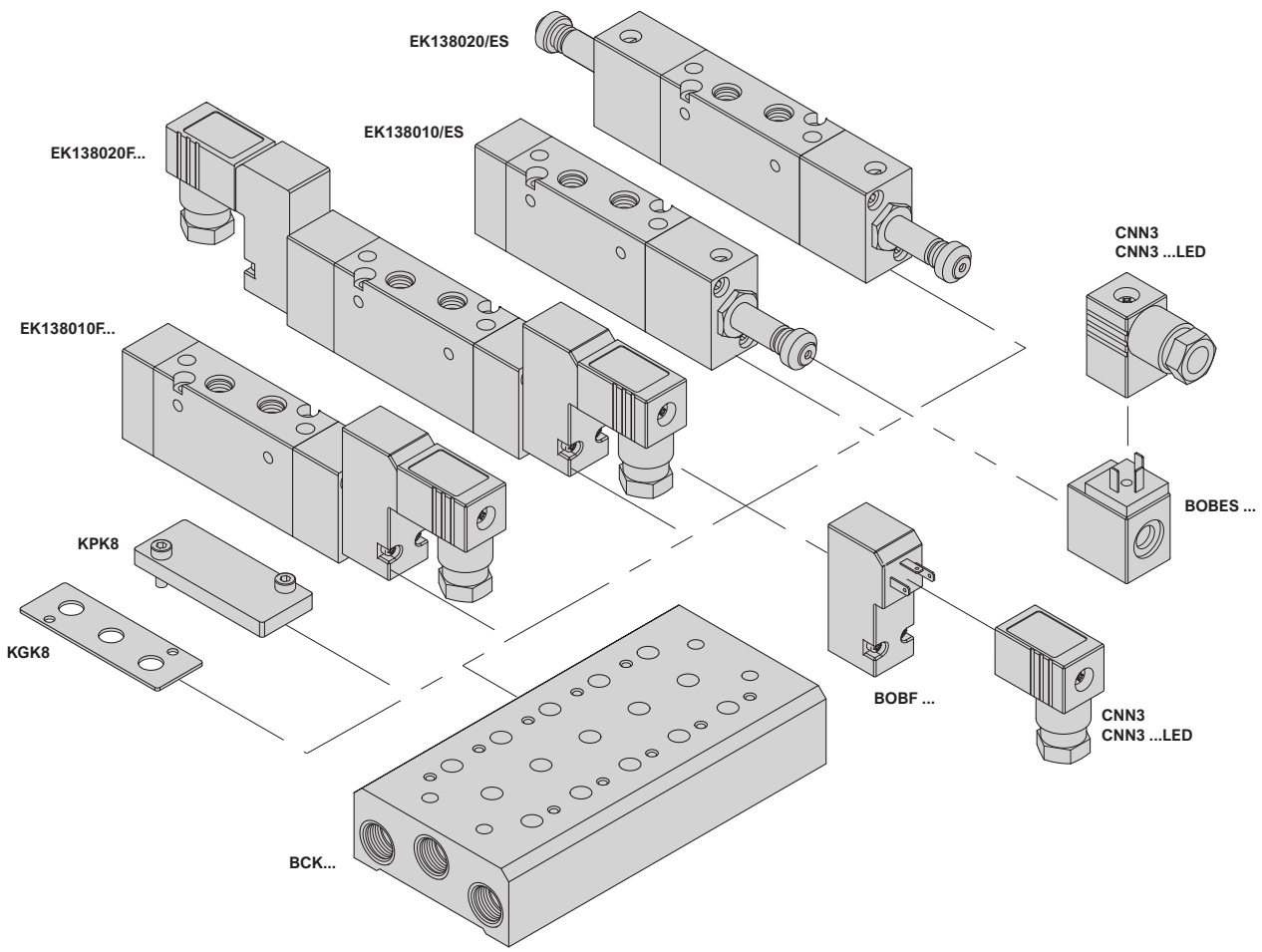

BOBES ... Bobine tipo "ES" AC / DC		**BOBF ...** Bobine tipo "F" AC / DC		**CNN3** Connettori per bobine tipo "F"		**CNN3 ... LED** Connettori LED per bobine tipo "F"	
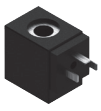							
Pagina 3.1.05.10		Pagina 3.1.05.10		Pagina 3.1.05.11		Pagina 3.1.05.11	
12 Vdc	BOBES012DC	24 Vdc	BOBF024DC	0÷250 V ac/dc	CNN3	12 V ac/dc	CNN3 2 LED
24 Vdc	BOBES024DC	24 Vac	BOBF024AC			24 V ac/dc	CNN3 2 LED
24 Vac	BOBES024AC	110 Vac	BOBF110AC			115 V ac/dc	CNN3 4 LED
110 Vac	BOBES110AC	220 Vac	BOBF220AC			230 V ac/dc	CNN3 5 LED
220 Vac	BOBES220AC						
Rivestimento in NYLON + FIBRE DI VETRO		Corpo in RESINA Guarnizione NBR		PA6 GF		PA6 GF - PA12	

SOTTOBASI BCK...									**GUARNIZIONE** Per sottobase BCK...	**PIASTRA DI ESCLUSIONE** Per sottobase BCK...
										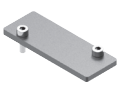
Pagina 3.1.05.11										Pagina 3.1.05.11
2 posti	3 posti	4 posti	5 posti	6 posti	7 posti	8 posti	9 posti	10 posti		
BCK82	BCK83	BCK84	BCK85	BCK86	BCK87	BCK88	BCK89	BCK810	KGK8	KPK8
Sottobase in alluminio anodizzato Viti di fissaggio in acciaio zincato - Guarnizioni in NBR									Guarnizione in NBR	Piastra in alluminio anodizzato Viti in acciaio zincato

Condizioni generali di vendita disponibili sul sito www.bonesipneumatik.it

BOBINE tipo "ES"

BOBES ...
Bobine in corrente continua

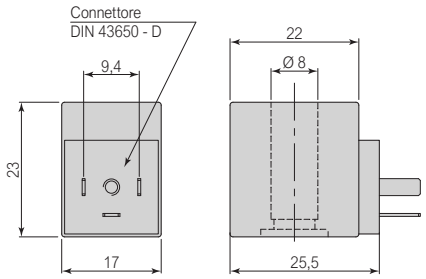

Caratteristiche tecniche		
Codice	BOBES012DC	BOBES024DC
Tensione di funzionamento	12 VDC	24 VDC
Potenza (max.)	2,5 W	
Tolleranza di tensione	±10% (della tensione nominale)	
Classe d'isolamento	155°C (F)	
Classe d'isolamento del filo	200°C (H)	
Durata dell'inserimento	100% (a 20°C)	
Connessione elettrica	INDUSTRIALE (AMP 6.3 x 0.8) forma B	
Classe di protezione	IP54 (con connettore) IP65 (con connettore ed adatte guarnizioni)	
Materiale	Rivestimento in NYLON + Fibre di vetro	

BOBES... / 1 pezzo per confezione

BOBES ...
Bobine in corrente alternata

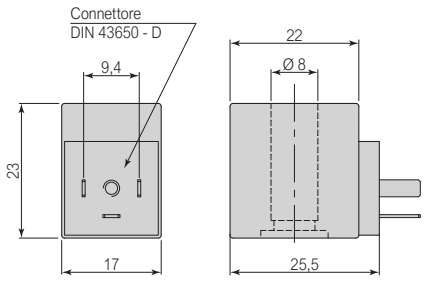

Caratteristiche tecniche			
Codice	BOBE024AC	BOBE110AC	BOBE220AC
Tensione di funzionamento	24 VAC	110 VAC	220 VAC
Potenza (max.)	3,6 VA		
Tolleranza di tensione	±10% (della tensione nominale)		
Classe d'isolamento	155°C (F)		
Classe d'isolamento del filo	200°C (H)		
Durata dell'inserimento	100% (a 20°C)		
Connessione elettrica	INDUSTRIALE (AMP 6.3 x 0.8) forma B		
Classe di protezione	IP54 (con connettore) IP65 (con connettore ed adatte guarnizioni)		
Materiale	Rivestimento in NYLON + Fibre di vetro		

BOBES... / 1 pezzo per confezione

BOBINE tipo "F" (15 mm)

BOBF ...
Bobine in corrente continua

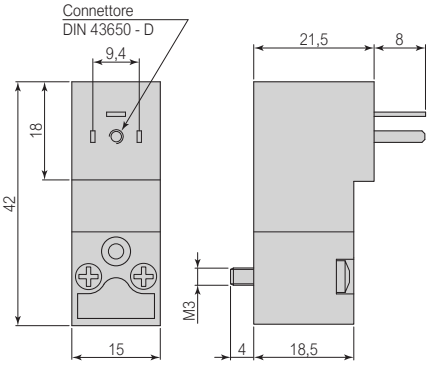

Caratteristiche tecniche		
Codice	BOBF024DC	
Tensione di funzionamento	24 VDC	
Potenza (max.)	2,5 W	
Tolleranza di tensione	±10% (della tensione nominale)	
Classe d'isolamento	200°C (H)	
Durata dell'inserimento	100% (a 20°C)	
Connessione elettrica	DIN 43650 forma D	
Versione	3/2 N.C.	
Pressione di lavoro	0 ÷ 7 bar	
Classe di protezione	IP65 (con connettore ed adatte guarnizioni)	
Materiale	Corpo in RESINA, guarnizione NBR, viti in acciaio	

BOBF... / 1 pezzo per confezione

BOBF ...
Bobine in corrente alternata

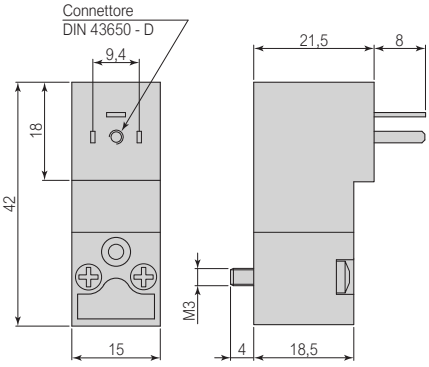

Caratteristiche tecniche			
Codice	BOBF024AC	BOBF110AC	BOBF220AC
Tensione di funzionamento	24 VAC	110 VAC	220 VAC
Potenza (max.)	3.0 VA		
Tolleranza di tensione	±10% (della tensione nominale)		
Classe d'isolamento	200°C (H)		
Durata dell'inserimento	100% (a 20°C)		
Connessione elettrica	DIN 43650 forma D		
Versione	3/2 N.C.		
Pressione di lavoro	0 ÷ 7 bar		
Classe di protezione	IP65 (con connettore ed adatte guarnizioni)		
Materiale	Corpo in RESINA, guarnizione NBR, viti in acciaio		

BOBF... / 1 pezzo per confezione

Condizioni generali di vendita disponibili sul sito www.bonesipneumatik.it

CONNETTORI per bobine tipo "ES" e "F"

CNN3...
Connettore per bobine tipo "ES"

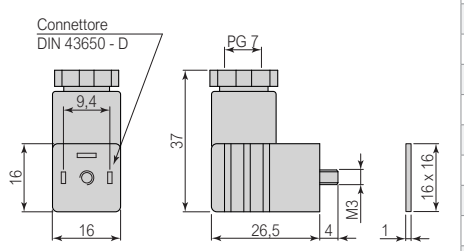

CNN3

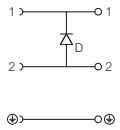

CNN3...LED

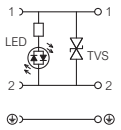

Caratteristiche tecniche				
Codice	CNN3	CNN3 2 LED	CNN3 4 LED	CNN3 5 LED
Tensione	0÷250 V AC/DC	24 V AC/DC	115 V AC/DC	230 V AC/DC
Corrente (max.)	4 A	4 A	5 A	5 A
Resistenza di contatto (max.)	15 mΩ			
Categoria sovratensione	III			
Sezione del conduttore (max.)	1,5 mm² (senza terminali)			
Filettatura serracavo	PG7			
Temperatura di funzionamento	-40°C ÷ +100°C	-20°C ÷ +80°C	-20°C ÷ +80°C	-20°C ÷ +80°C
Connessione elettrica	DIN 43650 forma D			
Classe di protezione	IP65 (correttamente assemblato)			
Materiali inserto e custodia	PA6 GF - PA6 GF	PA6 GF - PA12	PA6 GF - PA12	PA6 GF - PA12
Indicatore visivo	Nessuno	Diodo LED giallo	Diodo LED giallo	Diodo LED giallo
Colore	Nero	Trasparente	Trasparente	Trasparente
Protezione del circuito elettrico	Diodo	Circuito TVS	Circuito TVS	Circuito TVS
Tipo di fissaggio	Vite centrale M3x27,5			

CNN3... / Inserto, custodia, guarnizione e vite di fissaggio - 1 pezzo per confezione

ACCESSORI

BCK ..
Sottobase

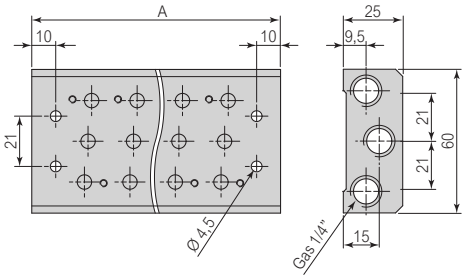

	A								
	BCK82	BCK83	BCK84	BCK85	BCK86	BCK87	BCK88	BCK89	BCK810
	2 posti	3 posti	4 posti	5 posti	6 posti	7 posti	8 posti	9 posti	10 posti
	66	85	104	123	142	161	180	199	218

Sottobase in alluminio anodizzato - Viti di fissaggio in acciaio zincato - Guarnizioni in NBR / 1 pezzo per confezione

PIASTRA DI ESCLUSIONE
Per sottobasi BCK...

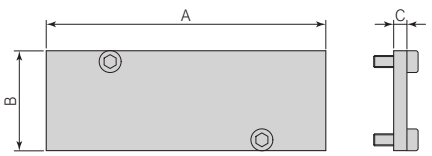

Codice	A	B	C
KPK8	54	20	3

Piastra in alluminio anodizzato - Viti di fissaggio in acciaio zincato / 1 pezzo per confezione

Condizioni generali di vendita disponibili sul sito www.bonesipneumatik.it

Valvole pneumatiche a spola bilanciata - Serie K83

Connessioni: 1/8" - 1/4"

SERIE K



- Valvole a spola bilanciata con tenuta statica
- Rapidi tempi di commutazione
- Ingombri ridotti
- Corpo e fondelli in alluminio anodizzato
- Azionamento pneumatico con pilotaggio esterno
- Possibilità di montaggio in batteria
- Disponibili certificate ATEX 2014/34/UE

CARATTERISTICHE TECNICHE			
Funzionamento		5/2 - 5/3	
Azionamento		Pneumatico: Pilotaggio esterno - Monostabile ritorno molla meccanica e pneumatica, bistabile, tre posizioni	
Materiali		Corpo, fondello e coperchio in lega d'alluminio anodizzato - Componenti interni in acciaio - alluminio - ottone Guarnizioni in NBR	
Nota sui materiali		Conformi alla REACH (1907/2006/CE e s.m.i.)	
Connessioni		1/8" - 1/4" Gas	
Filettature		Gas cilindriche (BSPP)	
Temperatura d'esercizio		0°C ÷ +80°C (-20°C con aria secca, per evitare la formazione di ghiaccio)	
Pressione d'esercizio		0 ÷ 10 bar	
Pressione d'azionamento del pilota		2 bar	
Portata d'aria		1/8"	1/4"
Diametro nominale		5 mm	7,5 mm
Pressione di alimentazione	5 bar	500 Nl/min	1000 Nl/min
(con ΔP 1 bar)	6 bar	550 Nl/min	1100 Nl/min
	7 bar	600 Nl/min	1200 Nl/min
		Vedi diagramma di portata pag. 3.1.05.13	
Fluido		Aria filtrata, senza lubrificazione, conforme a ISO 8573-1:2010 [7:4:4]	
Lubrificazione		Non richiesta (se richiesta nel circuito pneumatico, deve essere continua)	

CERTIFICAZIONE ATEX		
Marcatura della valvola	CE Ⓔx II 2G Ex h IIC T6 Gb CE Ⓔx II 2D Ex h IIIC 85°C Db	(Zona 1 e Zona 2) (Zona 21 e Zona 22)
Pressione di esercizio in ambiente ATEX	0,5 ÷ 10 bar	
Temperatura ambiente ATEX	-20°C ≤ Ta ≤ +60°C	
Marcatura CE	In conformità alla Direttiva 2014/34/UE (vedi dichiarazione di conformità)	

Condizioni generali di vendita disponibili sul sito www.bonesipneumatik.it

DIAGRAMMI DI PORTATA - VALVOLE AD AZIONAMENTO PNEUMATICO

DIAGRAMMA DI PORTATA - TAGLIA 1/8"

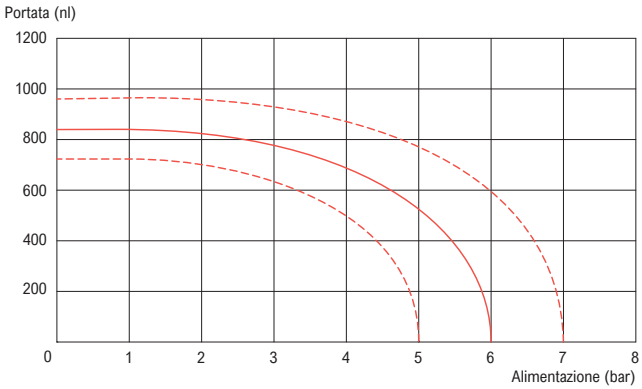

DIAGRAMMA DI PORTATA - TAGLIA 1/4"

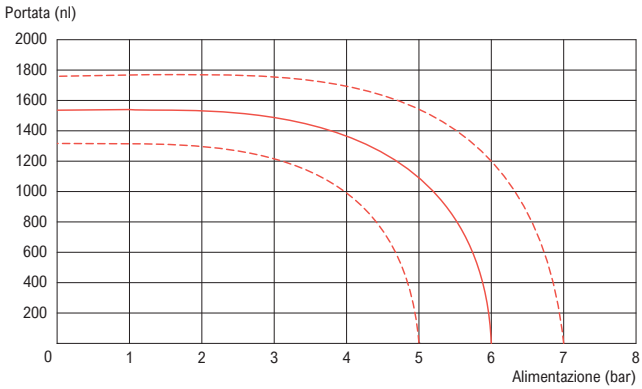

MATERIALI - VALVOLE AD AZIONAMENTO PNEUMATICO

POS	DESCRIZIONE	MATERIALI	POS	DESCRIZIONE	MATERIALI
①	Corpo	Alluminio trafilato anodizzato	⑥	Guarnizione pistone	PUR 85 ShA
②	Coperchio	Alluminio trafilato anodizzato	⑦	Fondello	Alluminio trafilato anodizzato
③	Spola	Alluminio anodizzato	⑧	Vite	Acciaio zincato
④	Distanziali	Ottone OT58	⑨	Molla	Acciaio armonico
⑤	Pistone	Alluminio anodizzato	⑩	Guarnizione di tenuta	Gomma nitrilica (NBR)

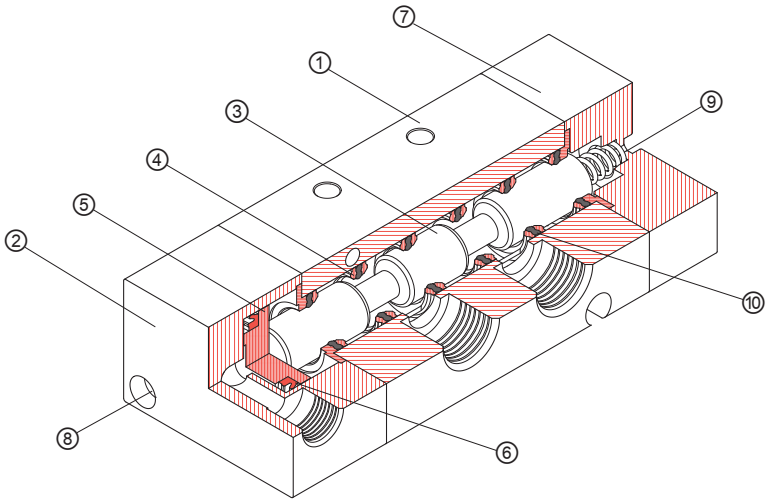

Condizioni generali di vendita disponibili sul sito www.bonesipneumatik.it

CHIAVE DI CODIFICA - VALVOLE AD AZIONAMENTO PNEUMATICO

Azionamento

DK = Pneumatico Pilotaggio esterno



Taglia

8 = 1/8" Gas
4 = 1/4" Gas

Funzione

1 = 3/2 Normalmente aperta	
3 = 3/2 Normalmente chiusa 3/2 Bistabile	
5 = 5/2 Monostabile 5/2 Bistabile	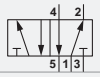
6 = 5/3 Centri aperti	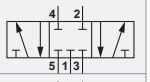
7 = 5/3 Centri chiusi	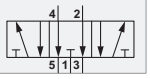

Versione

16 = Monostabile Ritorno a molla pneumatica	
17 = Monostabile Ritorno a molla meccanica	
26 = Bistabile pneumatica	
27 = Bistabile differenziale Pneumatica	

Certificazione



NULL = Nessuna
EX = Per aria compressa in atmosfera potenzialmente esplosiva (ATEX)

CONFIGURAZIONI POSSIBILI

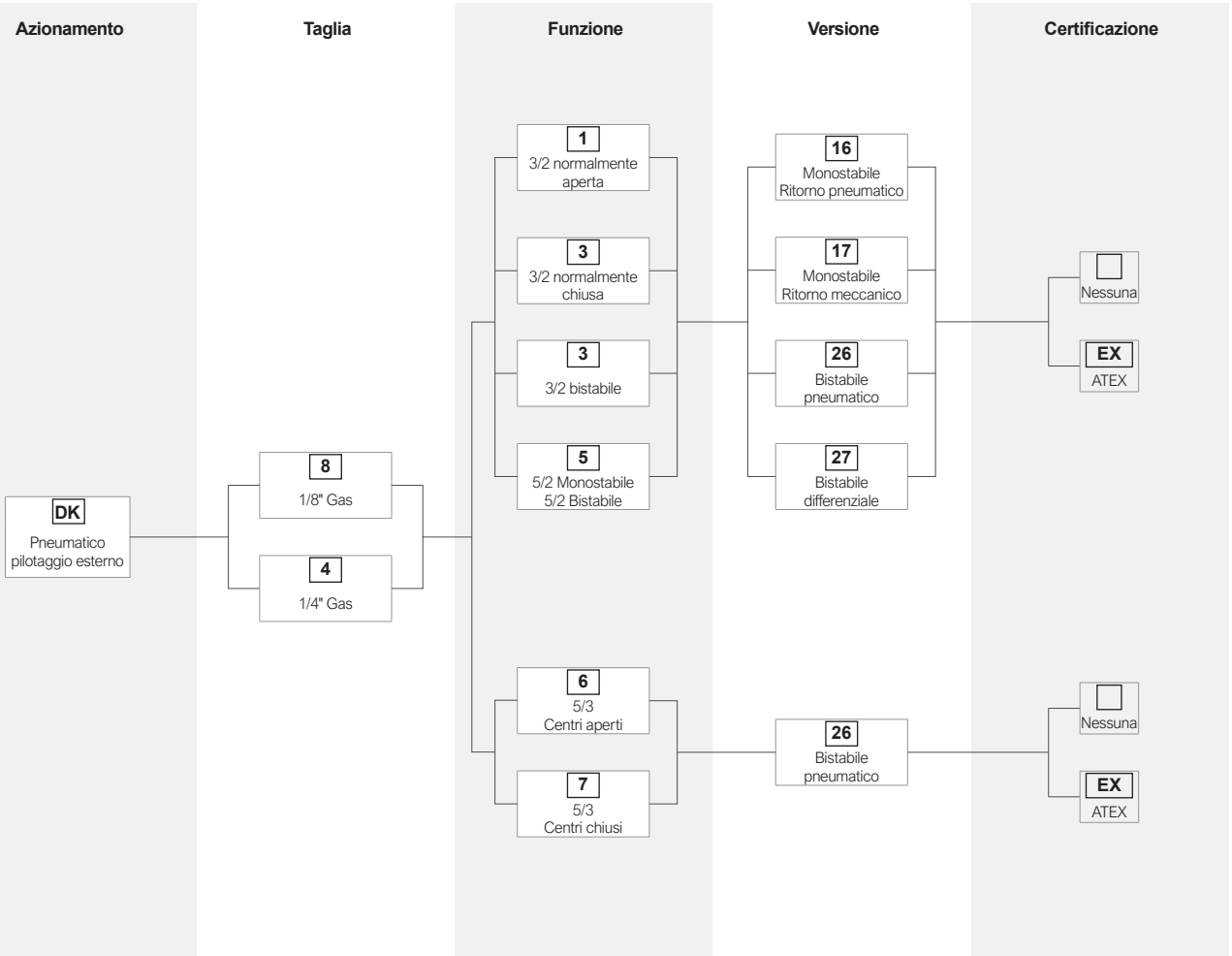

Condizioni generali di vendita disponibili sul sito www.bonesipneumatik.it

DIMENSIONI - VALVOLE 3/2 AD AZIONAMENTO PNEUMATICO

AZIONAMENTO PNEUMATICO - NORMALMENTE APERTA / CHIUSA - MONOSTABILE CON RITORNO A MOLLA PNEUMATICA / MECCANICA

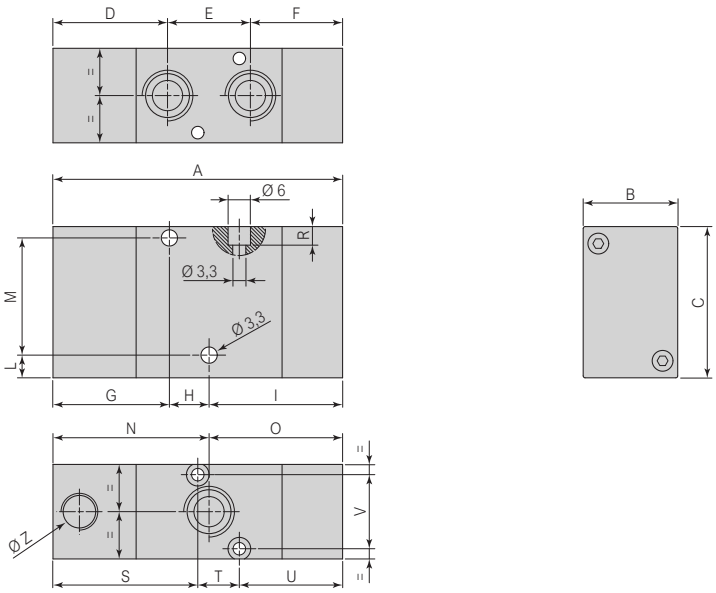

Simbolo	Funzione	Connessioni	Codice	A	B	C	D	E	F	G	H	I	L	M	N	O	R	S	T	U	V	Ø Z
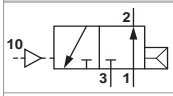	NA	Gas 1/8"	DK8116	78,5	22	32	32,75	18	27,75	33,5	8,25	36,75	4,5	20,1	41,75	36,75	3	39,5	7,75	31,25	17,4	M5
		Gas 1/4"	DK4116	82,6	25	40	30,3	22	30,3	30,8	10,5	41,3	6	31	41,3	41,3	4	38,3	11	33,3	11	Gas 1/8"
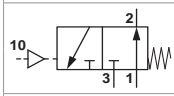	NA	Gas 1/8"	DK8117	73,5	22	32	32,75	18	22,75	33,5	8,25	31,75	4,5	20,1	41,75	31,75	3	39,5	7,75	26,25	17,4	M5
		Gas 1/4"	DK4117	76,6	25	40	30,3	22	24,3	30,8	10,5	35,5	6	31	41,3	35,3	4	38,3	11	27,3	11	Gas 1/8"
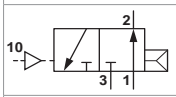	NC	Gas 1/8"	DK8316	78,5	22	32	32,75	18	27,75	33,5	8,25	36,75	4,5	20,1	41,75	36,75	3	39,5	7,75	31,25	17,4	M5
		Gas 1/4"	DK4316	82,6	25	40	30,3	22	30,3	30,8	10,5	41,3	6	31	41,3	41,3	4	38,3	11	33,3	11	Gas 1/8"
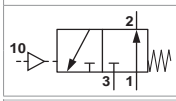	NC	Gas 1/8"	DK8317	73,5	22	32	32,75	18	22,75	33,5	8,25	31,75	4,5	20,1	41,75	31,75	3	39,5	7,75	26,25	17,4	M5
		Gas 1/4"	DK4317	76,6	25	40	30,3	22	24,3	30,8	10,5	35,5	6	31	41,3	35,3	4	38,3	11	27,3	11	Gas 1/8"

AZIONAMENTO PNEUMATICO - BISTABILE - BISTABILE DIFFERENZIALE

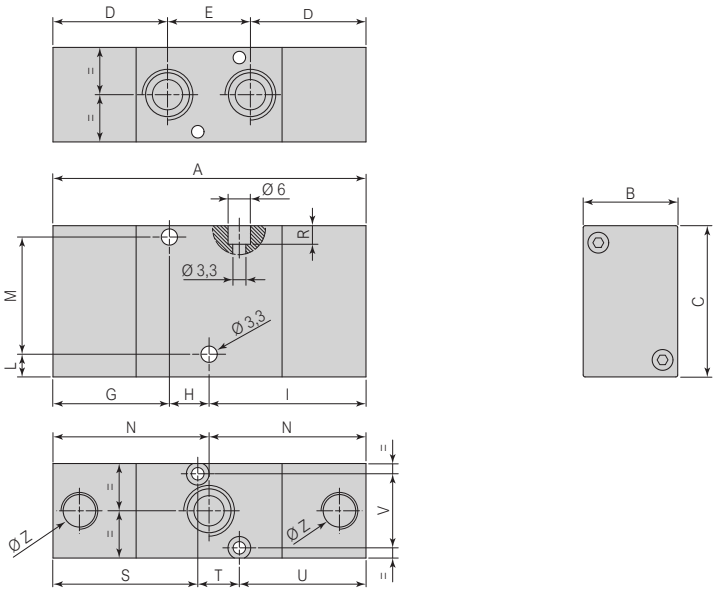

Simbolo	Connessioni	Codice	A	B	C	D	E	G	H	I	L	M	N	R	S	T	U	V	Ø Z
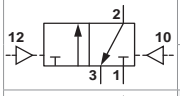	Gas 1/8"	DK8326	83,5	22	32	32,75	18	33,5	8,25	41,75	4,5	20,1	41,75	3	39,5	7,75	36,25	17,4	M5
	Gas 1/4"	DK4326	82,6	25	40	30,3	22	30,8	10,5	41,3	6	31	41,3	4	38,3	11	33,3	11	Gas 1/8"
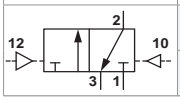	Gas 1/8"	DK8327	83,5	22	32	32,75	18	33,5	8,25	41,75	4,5	20,1	41,75	3	39,5	7,75	36,25	17,4	M5
	Gas 1/4"	DK4327	82,6	25	40	30,3	22	30,8	10,5	41,3	6	31	41,3	4	38,3	11	33,3	11	Gas 1/8"

Condizioni generali di vendita disponibili sul sito www.bonesipneumatik.it

DIMENSIONI - VALVOLE 5/2 AD AZIONAMENTO PNEUMATICO

AZIONAMENTO PNEUMATICO - MONOSTABILE CON RITORNO A MOLLA PNEUMATICA / MECCANICA

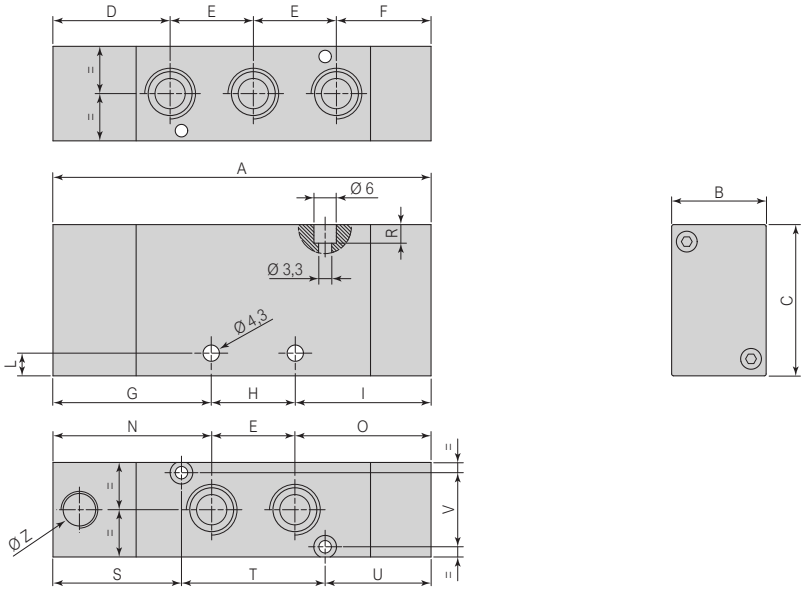

Simbolo	Connessioni	Codice	A	B	C	D	E	F	G	H	I	L	N	O	R	S	T	U	V	Ø Z
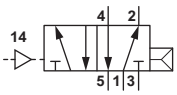	Gas 1/8"	DK8516	96,5	22	32	32,75	18	27,75	41,75	18	36,75	4,5	41,75	36,75	3	35,75	30	30,75	17,4	M5
	Gas 1/4"	DK4516	106	25	40	31	22	31	42	22	42	6	42	42	4,5	34	38	34	19,6	Gas 1/8"
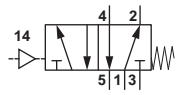	Gas 1/8"	DK8517	91,5	22	32	32,75	18	22,75	41,75	18	31,75	4,5	41,75	31,75	3	35,75	30	25,75	17,4	M5
	Gas 1/4"	DK4517	100	25	40	31	22	25	42	22	36	6	42	36	4,5	34	38	28	19,6	Gas 1/8"

AZIONAMENTO PNEUMATICO - BISTABILE - BISTABILE DIFFERENZIALE

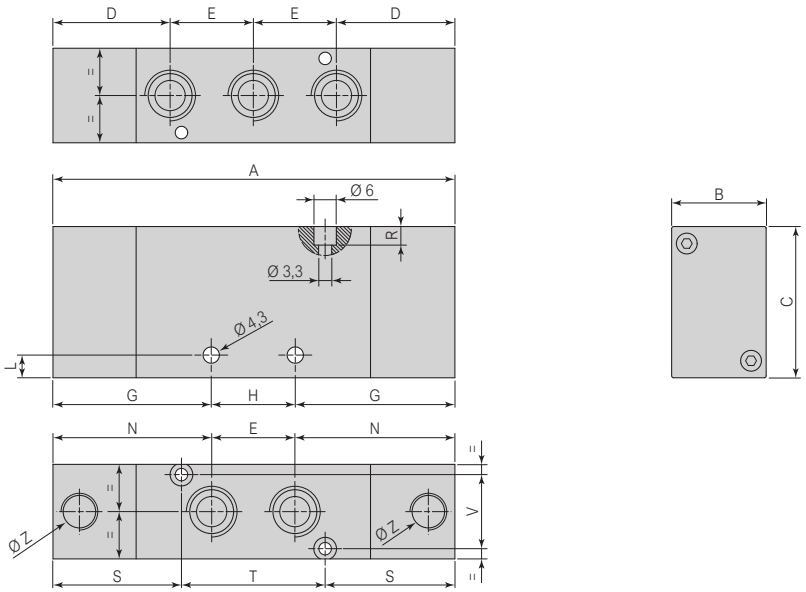

Simbolo	Connessioni	Codice	A	B	C	D	E	G	H	L	N	R	S	T	V	Ø Z
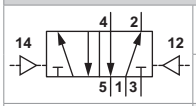	Gas 1/8"	DK8526	101,5	22	32	32,75	18	41,75	18	4,5	41,75	3	35,75	30	17,4	M5
	Gas 1/4"	DK4526	106	25	40	31	22	42	22	6	42	4,5	34	38	19,6	Gas 1/8"
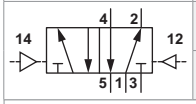	Gas 1/8"	DK8527	101,5	22	32	32,75	18	41,75	18	4,5	41,75	3	35,75	30	17,4	M5
	Gas 1/4"	DK4527	106	25	40	31	22	42	22	6	42	4,5	34	38	19,6	Gas 1/8"

Condizioni generali di vendita disponibili sul sito www.bonesipneumatik.it

DIMENSIONI - VALVOLE 5/3 AD AZIONAMENTO PNEUMATICO

AZIONAMENTO PNEUMATICO - TRE POSIZIONI - CENTRI CHIUSI / APERTI

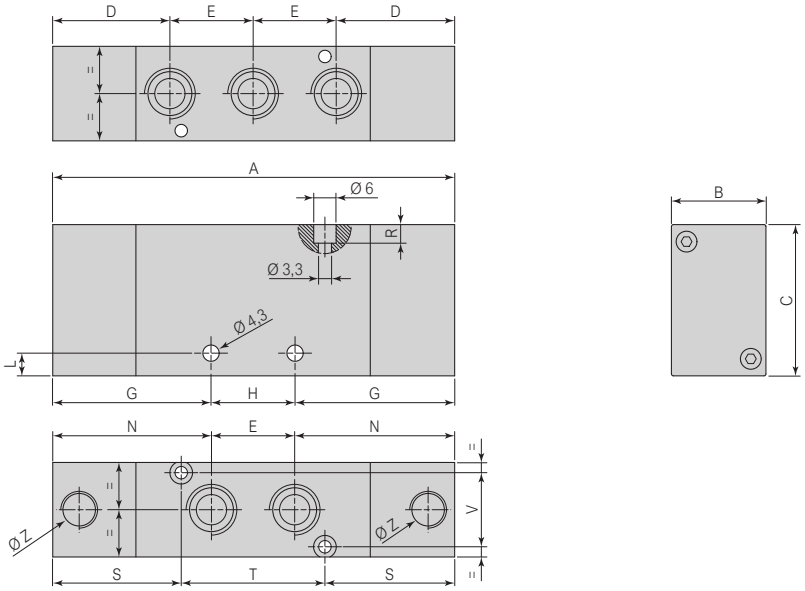

Simbolo	Connessioni	Codice	A	B	C	D	E	G	H	L	N	R	S	T	V	Ø Z
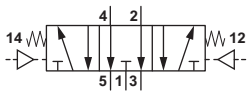	Gas 1/8"	DK8621/C	101,5	22	32	32,75	18	41,75	18	4,5	41,75	3	35,75	30	17,4	M5
	Gas 1/4"	DK4621/C	106	25	40	31	22	42	22	6	42	4,5	34	38	19,6	Gas 1/8"
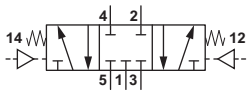	Gas 1/8"	DK8721/C	101,5	22	32	32,75	18	41,75	18	4,5	41,75	3	35,75	30	17,4	M5
	Gas 1/4"	DK4721/C	106	25	40	31	22	42	22	6	42	4,5	34	38	19,6	Gas 1/8"

Condizioni generali di vendita disponibili sul sito www.bonesipneumatik.it

ACCESSORI SERIE K83

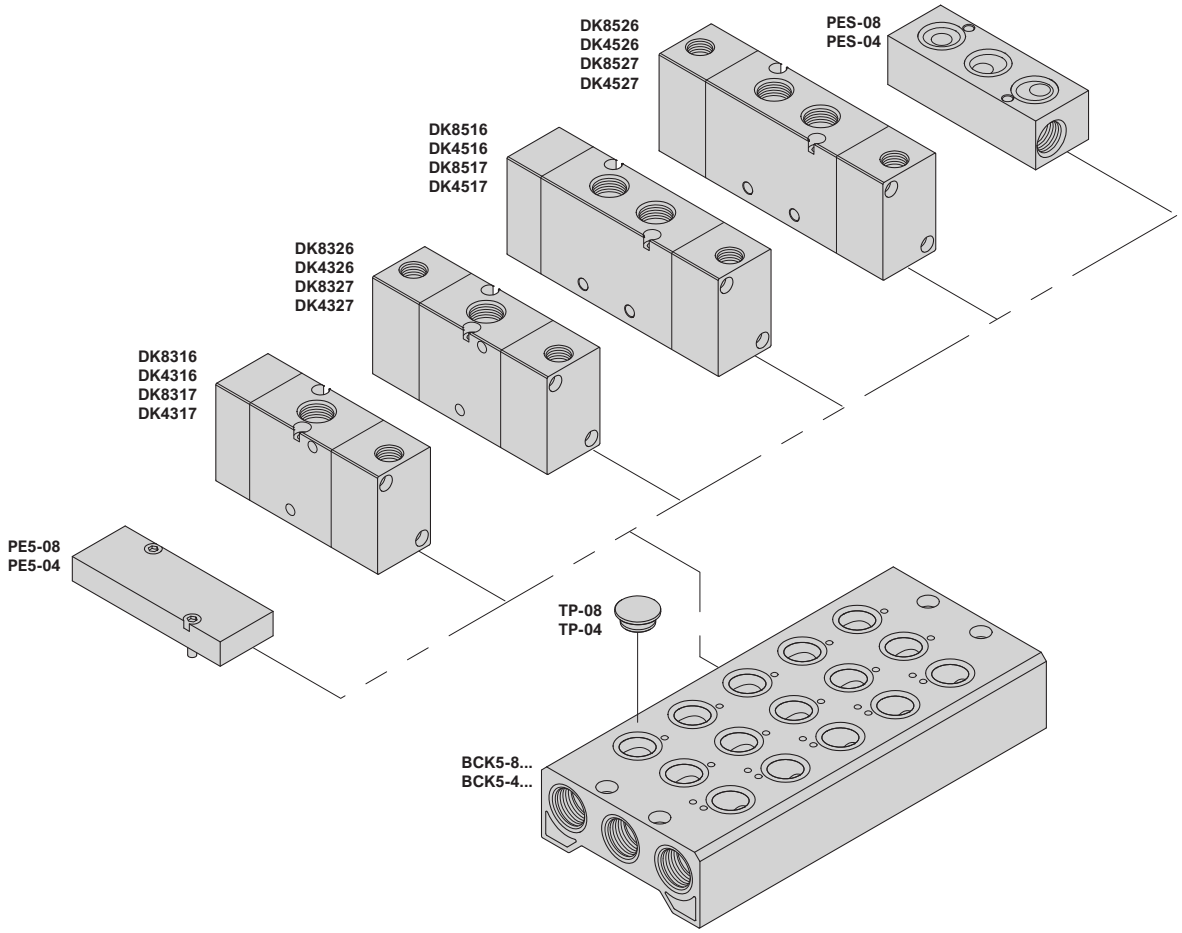

SOTTOBASI BCK5...										TAPPO Per sottobase BCK5...	PIASTRA DI ESCLUSIONE Per sottobase BCK5...	ALIMENTAZIONE SEPARATA Per sottobase BCK5...
											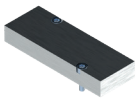	
Pagina 3.1.05.19										Pagina 3.1.05.19	Pagina 3.1.05.19	Pagina 3.1.05.19
Taglia	2 posti	3 posti	4 posti	5 posti	6 posti	7 posti	8 posti	9 posti	10 posti			
1/8"	BCK5-82	BCK5-83	BCK5-84	BCK5-85	BCK5-86	BCK5-87	BCK5-88	BCK5-89	BCK5-810	TP-08	PE5-08	PES-08
1/4"	BCK5-42	BCK5-43	BCK5-44	BCK5-45	BCK5-46	BCK5-47	BCK5-48	BCK5-49	BCK5-410	TP-04	PE5-04	PES-04
Sottobase in alluminio anodizzato Viti di fissaggio in acciaio zincato - Guarnizioni in NBR										Tappo: Alluminio anodizzato Guarnizione in NBR	Piastra: Alluminio anodizzato Viti: Acciaio zincato	Piastra: Alluminio anodizzato Guarnizione in NBR

Condizioni generali di vendita disponibili sul sito www.bonesipneumatik.it

ACCESSORI

BCK5...
Sottobase

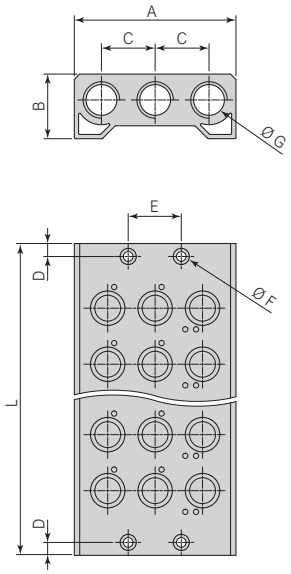

Taglia	Codice	Posti	L	A	B	C	Ø D
Gas 1/8"	BCK5-82	2	71	60	20	20,5	Gas 1/4"
	BCK5-83	3	94				
	BCK5-84	4	117				
	BCK5-85	5	140				
	BCK5-86	6	163				
	BCK5-87	7	186				
	BCK5-88	8	209				
	BCK5-89	9	232				
	BCK5-810	10	255				
Gas 1/4"	BCK5-42	2	86	75	30	22	Gas 3/8"
	BCK5-43	3	112				
	BCK5-44	4	138				
	BCK5-45	5	164				
	BCK5-46	6	190				
	BCK5-47	7	216				
	BCK5-48	8	242				
	BCK5-49	9	268				
	BCK5-410	10	294				

Sottobase in alluminio anodizzato - Viti di fissaggio in acciaio zincato - Guarnizioni in NBR / 1 pezzo per confezione

TP ..
Tappo per sottobase BCK5...

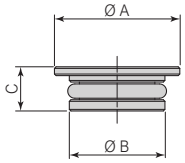

Taglia	Codice	Ø A	Ø B	C
Gas 1/8"	TP-08	12,6	7,9	6
Gas 1/4"	TP-04	15,5	11,9	5,5

Tappo in alluminio anodizzato - Guarnizione in NBR / 1 pezzo per confezione

PIASTRA DI ESCLUSIONE
Per sottobasi BCK5...

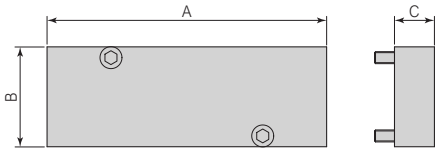

Taglia	Codice	A	B	C
Gas 1/8"	PE5-08	60	22	10
Gas 1/4"	PE5-04	70	25	15

Piastra in alluminio anodizzato - Viti di fissaggio in acciaio zincato / 1 pezzo per confezione

PIASTRA PER ALIMENTAZIONE SEPARATA
Per sottobasi BCK5...

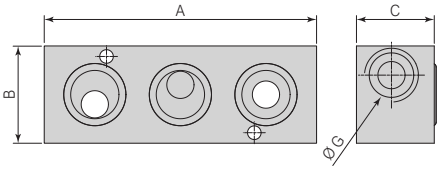

Taglia	Codice	A	B	C	Ø G
Gas 1/8"	PES-08	60	22	10	Gas 1/8"
Gas 1/4"	PES-04	70	25	15	Gas 1/4"

Piastra in alluminio anodizzato - Guarnizioni in NBR / 1 pezzo per confezione

Condizioni generali di vendita disponibili sul sito www.bonesipneumatik.it

Valvole elettropneumatiche a spola bilanciata - Serie K83

Connessioni: 1/8" - 1/4"

SERIE K

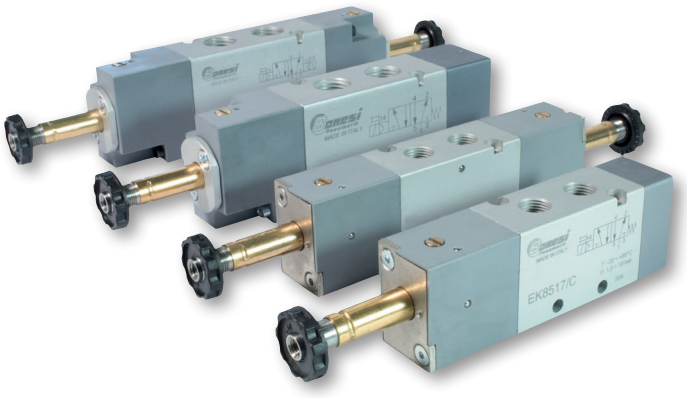

- Valvole a spola bilanciata con tenuta statica
- Rapidi tempi di commutazione
- Ingombri ridotti
- Corpo e fondelli in alluminio anodizzato
- Azionamento elettro pneumatico Servopilotaggio interno
- Possibilità di montaggio in batteria
- Disponibili certificate ATEX 2014/34/UE

CARATTERISTICHE TECNICHE			
Funzionamento		5/2 - 5/3	
Azionamento		Elettropneumatico: Servopilotaggio interno - Monostabile ritorno molla meccanica e pneumatica, bistabile, tre posizioni	
Materiali		Corpo, fondello e coperchio in lega d'alluminio anodizzato - Componenti interni in acciaio - alluminio - ottone Guarnizioni in NBR	
Nota sui materiali		Conformi alla REACH (1907/2006/CE e s.m.i.)	
Connessioni		1/8" - 1/4" Gas	
Filettature		Gas cilindriche (BSPP)	
Temperatura d'esercizio		0°C ÷ +80°C (-20°C con aria secca, per evitare la formazione di ghiaccio)	
Pressione d'esercizio		2 ÷ 10 bar	
Pressione d'azionamento del pilota		2 bar	
Portata d'aria		1/8"	1/4"
Diametro nominale		5 mm	7,5 mm
Pressione di alimentazione	5 bar	500 Nl/min	1000 Nl/min
(con ΔP 1 bar)	6 bar	550 Nl/min	1100 Nl/min
	7 bar	600 Nl/min	1200 Nl/min
		Vedi diagramma di portata pag. 3.1.05.21	
Fluido		Aria filtrata, senza lubrificazione, conforme a ISO 8573-1:2010 [7:4:4]	
Lubrificazione		Non richiesta (se richiesta nel circuito pneumatico, deve essere continua)	

CARATTERISTICHE ELETTRICHE DELLE BOBINE		
Bobina tipo	Tipo "C" (22mm)	
Tensione di funzionamento	24 VDC	24, 110, 220 VAC
Potenza (max.)	4,8 W	5,5 VA
Tolleranza	± 10%	
Classe di protezione	IP54 / IP65	
Altre caratteristiche	Vedi da pag. 3.3.05.10	

CERTIFICAZIONE ATEX		
Marcatura della valvola	CE Ⓔx II 2G Ex h IIC T6 Gb CE Ⓔx II 2D Ex h IIIC 85°C Db	(Zona 1 e Zona 2) (Zona 21 e Zona 22)
Pressione di esercizio in ambiente ATEX	0,5 ÷ 10 bar	
Temperatura ambiente ATEX	-20°C ≤ Ta ≤ +60°C	
Marcatura CE	In conformità alla Direttiva 2014/34/UE (vedi dichiarazione di conformità)	

Condizioni generali di vendita disponibili sul sito www.bonesipneumatik.it

DIAGRAMMI DI PORTATA - VALVOLE AD AZIONAMENTO ELETTROPNEUMATICO

DIAGRAMMA DI PORTATA - TAGLIA 1/8"

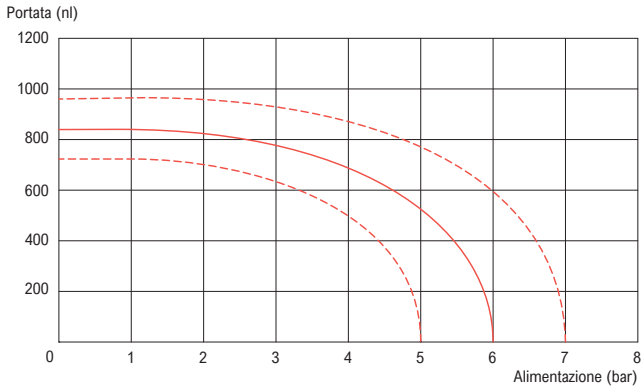

DIAGRAMMA DI PORTATA - TAGLIA 1/4"

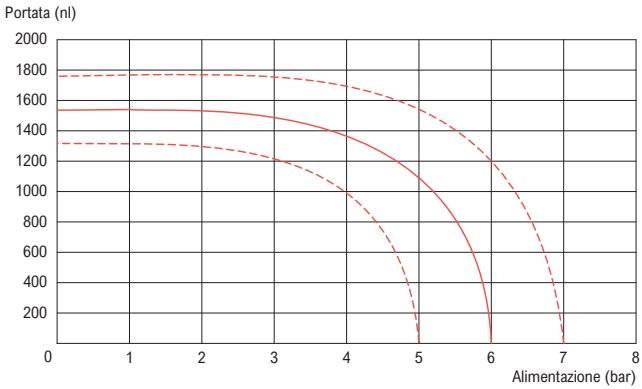

MATERIALI - VALVOLE AD AZIONAMENTO ELETTROPNEUMATICO

POS	DESCRIZIONE	MATERIALI	POS	DESCRIZIONE	MATERIALI
①	Corpo	Alluminio trafilato anodizzato	⑧	Vite	Acciaio zincato
②	Coperchio	Poliarilammide rinforzato	⑨	Molla	Acciaio armonico
③	Spola	Alluminio anodizzato	⑩	Guarnizione di tenuta	Gomma nitrilica (NBR)
④	Distanziali	Ottone OT58	⑪	Elettropilota	Ottone - Acciaio inossidabile magnetico
⑤	Pistone	Alluminio anodizzato	⑫	Ghiera	Acrilonitrile butadiene stirene ABS
⑥	Guarnizione pistone	PUR 85 ShA	⑬	Piastra canotto	Alluminio anodizzato
⑦	Fondello	Alluminio trafilato anodizzato	⑭	Intervento manuale	Ottone OT58 - NBR

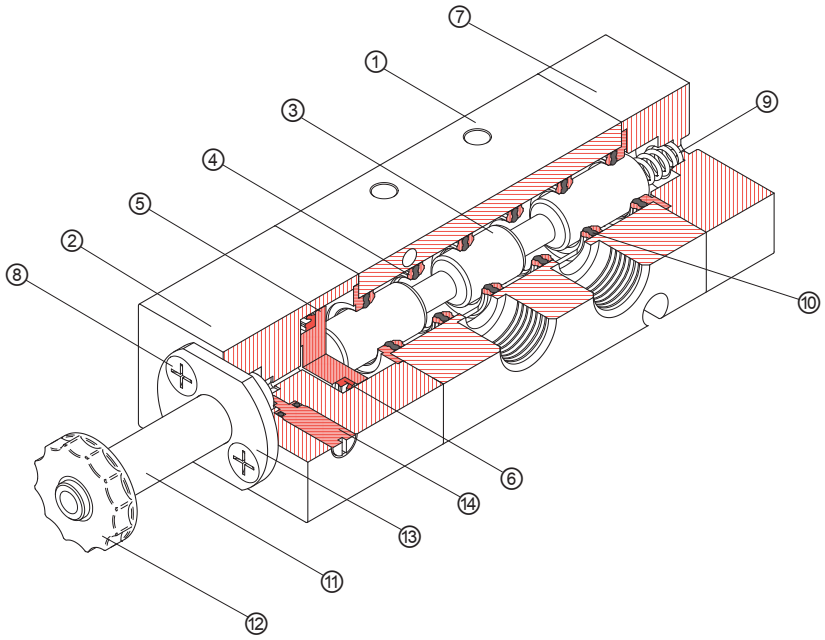

Condizioni generali di vendita disponibili sul sito www.bonesipneumatik.it

CHIAVE DI CODIFICA - VALVOLE AD AZIONAMENTO ELETTROPNEUMATICO

Azionamento — **EK**

- **EK** = Elettropneumatico servopilotaggio interno Connessioni standard
- **EKN** = Elettropneumatico servopilotaggio interno Connessioni NAMUR

Taglia — **4**

- **8** = 1/8" Gas
- **4** = 1/4" Gas

Funzione — **5**

- **1** = 3/2 Normalmente aperta
- **3** = 3/2 Normalmente chiusa 3/2 Bistabile
- **5** = 5/2 Monostabile 5/2 Bistabile
- **6** = 5/3 Centri aperti
- **7** = 5/3 Centri chiusi

Versione — **12**

- **11** = Monostabile Ritorno a molla pneumatica
- **17** = Monostabile Ritorno a molla meccanica
- **21** = Bistabile elettropneumatica
- **22** = Bistabile differenziale elettropneumatica

Elettropilota — **/C**

- **/C** = Elettropilota Ø9 Per bobine tipo C

Certificazione — □

- **NULL** = Nessuna
- **EX** = Per aria compressa in atmosfera potenzialmente esplosiva (ATEX)

CONFIGURAZIONI POSSIBILI

Azionamento	Taglia	Funzione	Versione	Elettropilota	Certificazione
EK Elettropneumatico servopilotaggio esterno Connessioni standard	**8** 1/8" Gas **4** 1/4" Gas	**1** 3/2 normalmente aperta **3** 3/2 normalmente chiusa **3** 3/2 bistabile **5** 5/2 Monostabile 5/2 Bistabile	**11** Monostabile Ritorno pneumatico **17** Monostabile Ritorno meccanico **21** Bistabile elettropneumatico **22** Bistabile differenziale elettropneumatico	**/C** Elettropilota Ø9 Per bobine tipo C	□ Nessuna **EX** ATEX
		6 5/3 Centri aperti **7** 5/3 Centri chiusi	**21** Bistabile elettropneumatico	**/C** Elettropilota Ø9 Per bobine tipo C	□ Nessuna **EX** ATEX
EKN Elettropneumatico servopilotaggio esterno Connessioni NAMUR	**4** 1/4" Gas	**5** 5/2 Monostabile 5/2 Bistabile	**11** Monostabile Ritorno pneumatico **17** Monostabile Ritorno meccanico **21** Bistabile elettropneumatico **22** Bistabile differenziale elettropneumatico	**/C** Elettropilota Ø9 Per bobine tipo C	□ Nessuna **EX** ATEX

Condizioni generali di vendita disponibili sul sito www.bonesipneumatik.it

DIMENSIONI - VALVOLE 3/2 AD AZIONAMENTO ELETTROPNEUMATICO

AZIONAMENTO ELETTROPNEUMATICO - NORMALMENTE APERTA / CHIUSA - MONOSTABILE CON RITORNO A MOLLA PNEUMATICA / MECCANICA

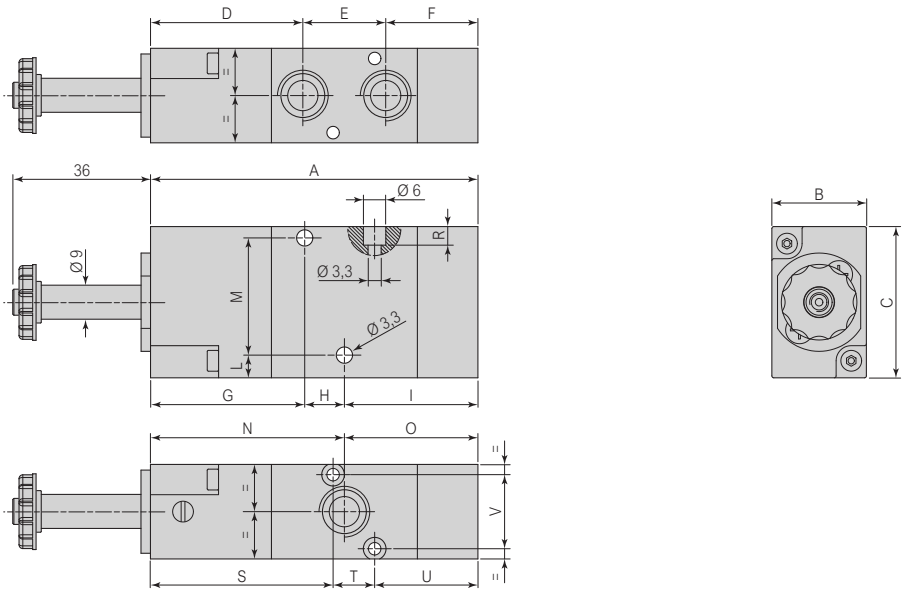

Simbolo	Funzione	Connessioni	Codice	A	B	C	D	E	F	G	H	I	L	M	N	O	R	S	T	U	V
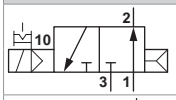	NA	Gas 1/8"	EK8111/C	83,5	22	32	37,75	18	27,75	38,5	8,25	36,75	4,5	20,1	46,75	36,75	3	44,5	7,75	31,25	17,4
		Gas 1/4"	EK4111/C	92,6	25	40	40,3	22	30,3	40,8	10,5	41,3	6	31	51,3	41,3	4	48,3	11	33,3	11
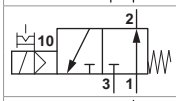	NA	Gas 1/8"	EK8117/C	78,5	22	32	37,75	18	22,75	38,5	8,25	31,75	4,5	20,1	46,75	31,75	3	44,5	7,75	26,25	17,4
		Gas 1/4"	EK4117/C	86,6	25	40	40,3	22	24,3	40,8	10,5	35,3	6	31	51,3	35,3	4	48,3	11	28,3	11
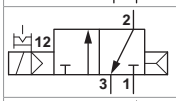	NC	Gas 1/8"	EK8311/C	83,5	22	32	37,75	18	27,75	38,5	8,25	36,75	4,5	20,1	46,75	36,75	3	44,5	7,75	31,25	17,4
		Gas 1/4"	EK4311/C	92,6	25	40	40,3	22	30,3	40,8	10,5	41,3	6	31	51,3	41,3	4	48,3	11	33,3	11
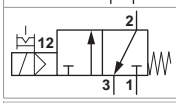	NC	Gas 1/8"	EK8317/C	78,5	22	32	37,75	18	22,75	38,5	8,25	31,75	4,5	20,1	46,75	31,75	3	44,5	7,75	26,25	17,4
		Gas 1/4"	EK4317/C	86,6	25	40	40,3	22	24,3	40,8	10,5	35,3	6	31	51,3	35,3	4	48,3	11	28,3	11

AZIONAMENTO ELETTROPNEUMATICO - BISTABILE - BISTABILE DIFFERENZIALE

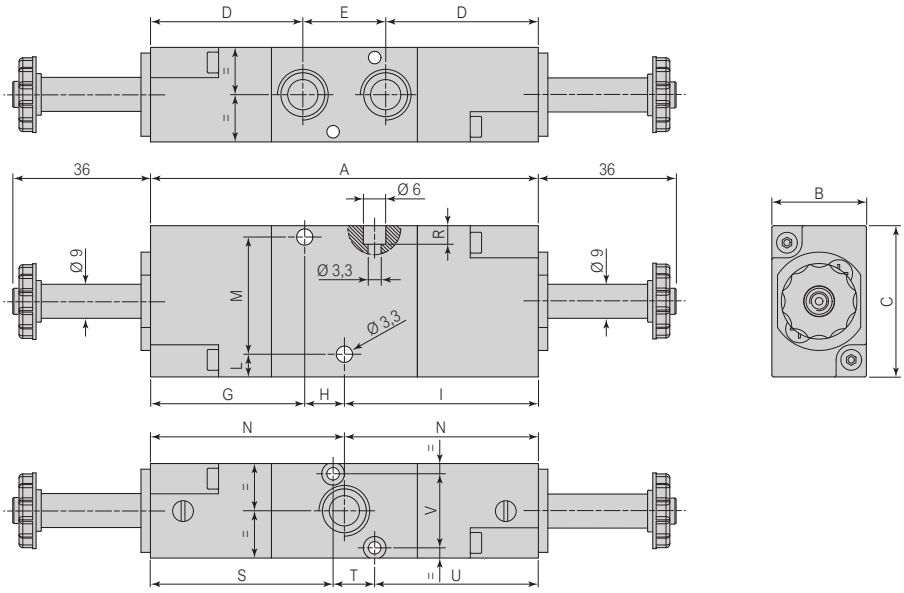

Simbolo	Connessioni	Codice	A	B	C	D	E	G	H	I	L	M	N	R	S	T	U	V
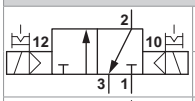	Gas 1/8"	EK8321/C	93,5	22	32	37,75	18	38,5	8,25	46,75	4,5	20,1	46,75	3	44,5	7,75	41,25	17,4
	Gas 1/4"	EK4321/C	102,6	25	40	30,3	22	40,8	10,5	51,3	6	31	51,3	4	48,3	11	43,3	11
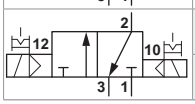	Gas 1/8"	EK8322/C	93,5	22	32	37,75	18	38,5	8,25	46,75	4,5	20,1	46,75	3	44,5	7,75	41,25	17,4
	Gas 1/4"	EK4322/C	102,6	25	40	30,3	22	40,8	10,5	51,3	6	31	51,3	4	48,3	11	43,3	11

Condizioni generali di vendita disponibili sul sito www.bonesipneumatik.it

DIMENSIONI - VALVOLE 5/2 AD AZIONAMENTO ELETTROPNEUMATICO

AZIONAMENTO ELETTROPNEUMATICO - MONOSTABILE CON RITORNO A MOLLA PNEUMATICA / MECCANICA

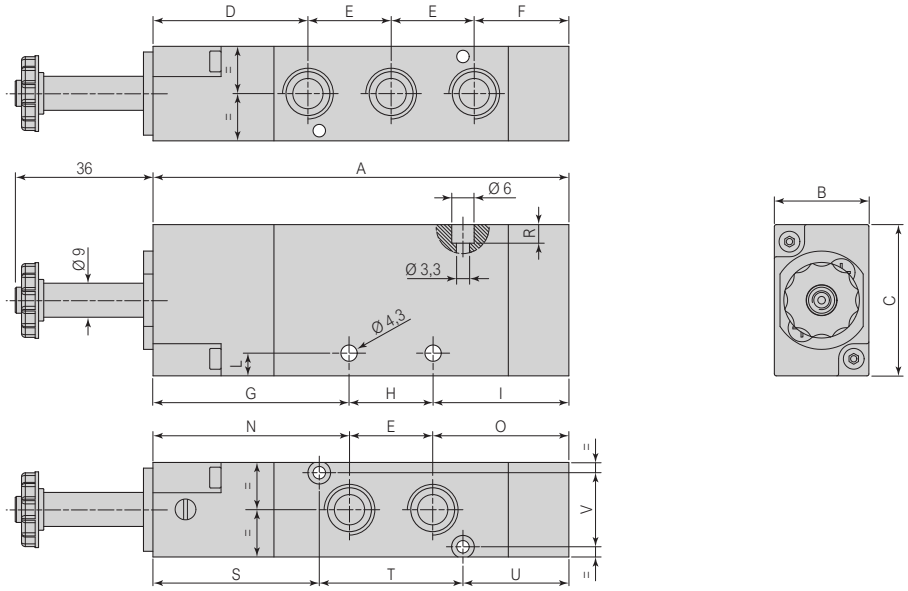

Simbolo	Connessioni	Codice	A	B	C	D	E	F	G	H	I	L	N	O	R	S	T	U	V
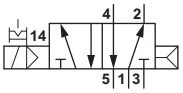	Gas 1/8"	EK8511/C	101,5	22	32	37,75	18	27,75	46,75	18	36,75	4,5	46,75	36,75	3	40,75	30	30,75	17,4
	Gas 1/4"	EK4511/C	116	25	40	41	22	31	52	22	42	6	52	42	4,5	44	38	34	19,6
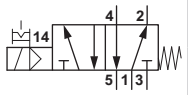	Gas 1/8"	EK8517/C	96,5	22	32	37,75	18	22,75	46,75	18	31,75	4,5	46,75	31,75	3	40,75	30	25,75	17,4
	Gas 1/4"	EK4517/C	110	25	40	41	22	25	52	22	36	6	52	36	4,5	44	38	28	19,6

AZIONAMENTO ELETTROPNEUMATICO - BISTABILE - BISTABILE DIFFERENZIALE

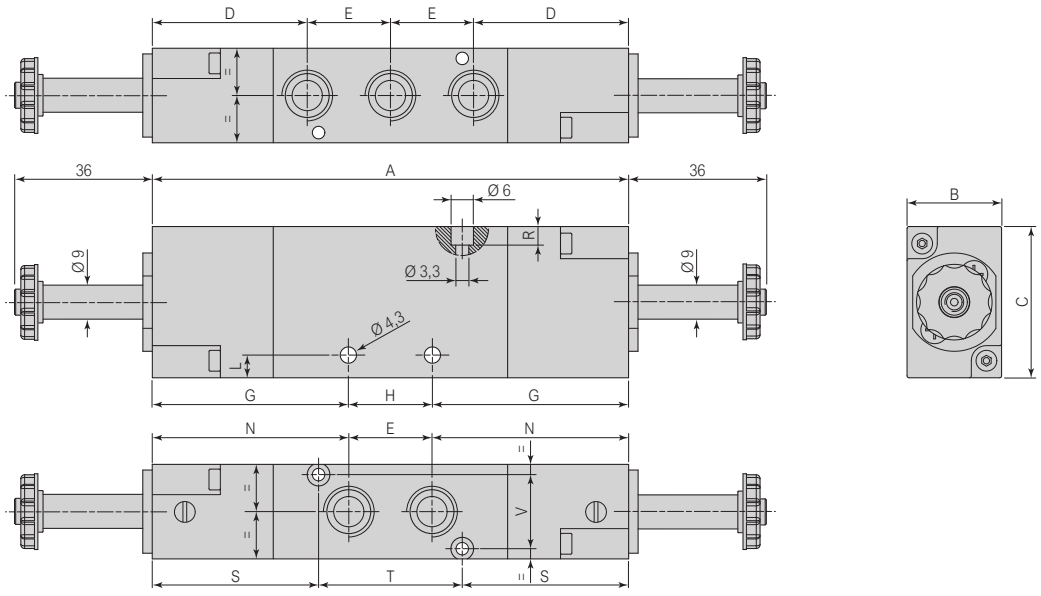

Simbolo	Connessioni	Codice	A	B	C	D	E	G	H	L	N	R	S	T	V
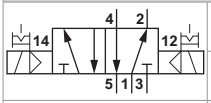	Gas 1/8"	EK8521/C	111,5	22	32	37,75	18	46,75	18	4,5	46,75	3	40,75	30	17,4
	Gas 1/4"	EK4521/C	126	25	40	41	22	52	22	6	52	4,5	44	38	19,6
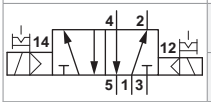	Gas 1/8"	EK8522/C	111,5	22	32	37,75	18	46,75	18	4,5	46,75	3	40,75	30	17,4
	Gas 1/4"	EK4522/C	126	25	40	41	22	52	22	6	52	4,5	44	38	19,6

Condizioni generali di vendita disponibili sul sito www.bonesipneumatik.it

DIMENSIONI - VALVOLE 5/3 AD AZIONAMENTO ELETTROPNEUMATICO

AZIONAMENTO ELETTROPNEUMATICO - TRE POSIZIONI - CENTRI CHIUSI / APERTI

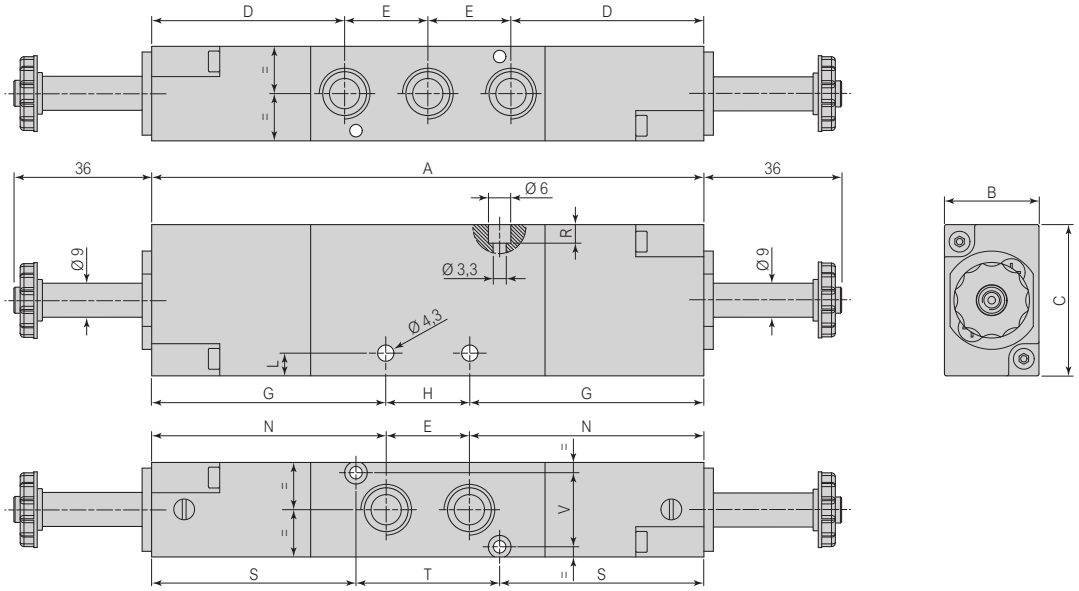

Simbolo	Connessioni	Codice	A	B	C	D	E	G	H	L	N	R	S	T	V
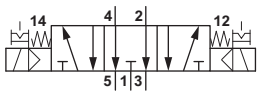	Gas 1/8"	EK8621/C	111,5	22	32	37,75	18	46,75	18	4,5	46,75	3	40,75	30	17,4
	Gas 1/4"	EK4621/C	146	25	40	51	22	62	22	6	62	4,5	54	38	19,6
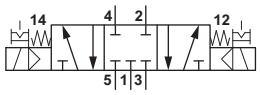	Gas 1/8"	EK8721/C	111,5	22	32	37,75	18	46,75	18	4,5	46,75	3	40,75	30	17,4
	Gas 1/4"	EK4721/C	146	25	40	51	22	62	22	6	62	4,5	54	38	19,6

Condizioni generali di vendita disponibili sul sito www.bonesipneumatik.it

DIMENSIONI - VALVOLE 5/2 AD AZIONAMENTO ELETTROPNEUMATICO - CONNESSIONI NAMUR

AZIONAMENTO ELETTROPNEUMATICO - MONOSTABILE CON RITORNO A MOLLA PNEUMATICA / MECCANICA

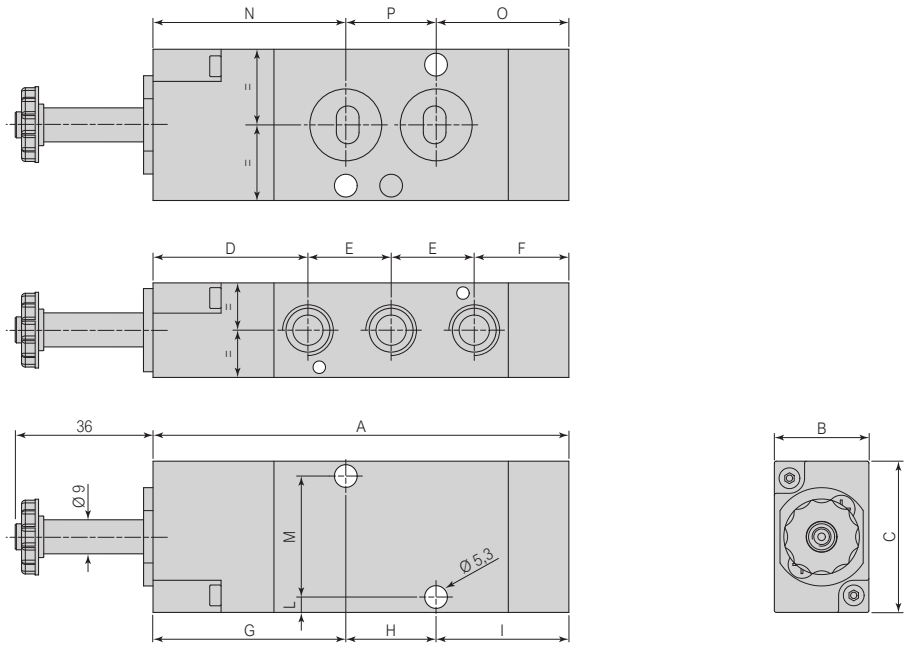

Simbolo	Connessioni	Codice	A	B	C	D	E	F	G	H	I	L	M	N	O	P
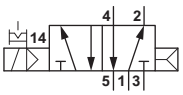	Gas 1/4"	EK4511/C	116	25	40	41	22	31	51	24	41	4	32	51	41	24
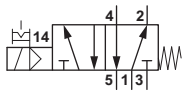	Gas 1/4"	EK4517/C	110	25	40	41	22	25	51	24	35	4	32	51	35	24

AZIONAMENTO ELETTROPNEUMATICO - BISTABILE - BISTABILE DIFFERENZIALE

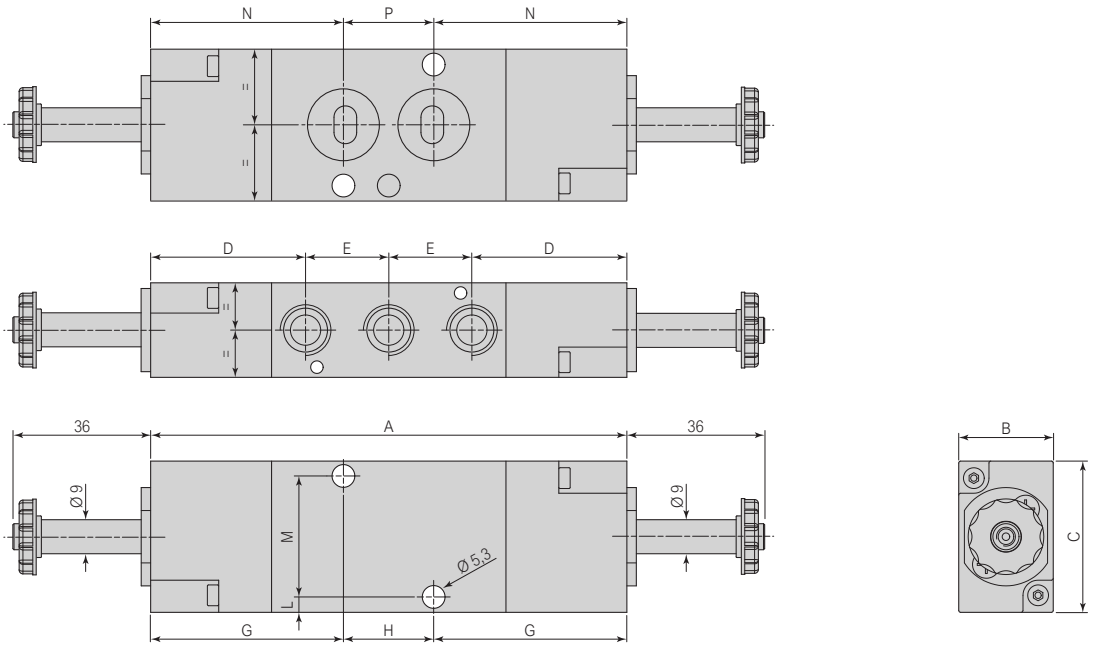

Simbolo	Connessioni	Codice	A	B	C	D	E	G	H	L	M	N	P
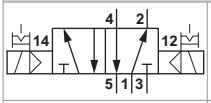	Gas 1/4"	EK4521/C	126	25	40	41	22	51	24	4	32	51	24
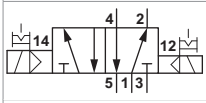	Gas 1/4"	EK4522/C	126	25	40	41	22	52	22	6	32	52	24

Condizioni generali di vendita disponibili sul sito www.bonesipneumatik.it

ACCESSORI SERIE K83

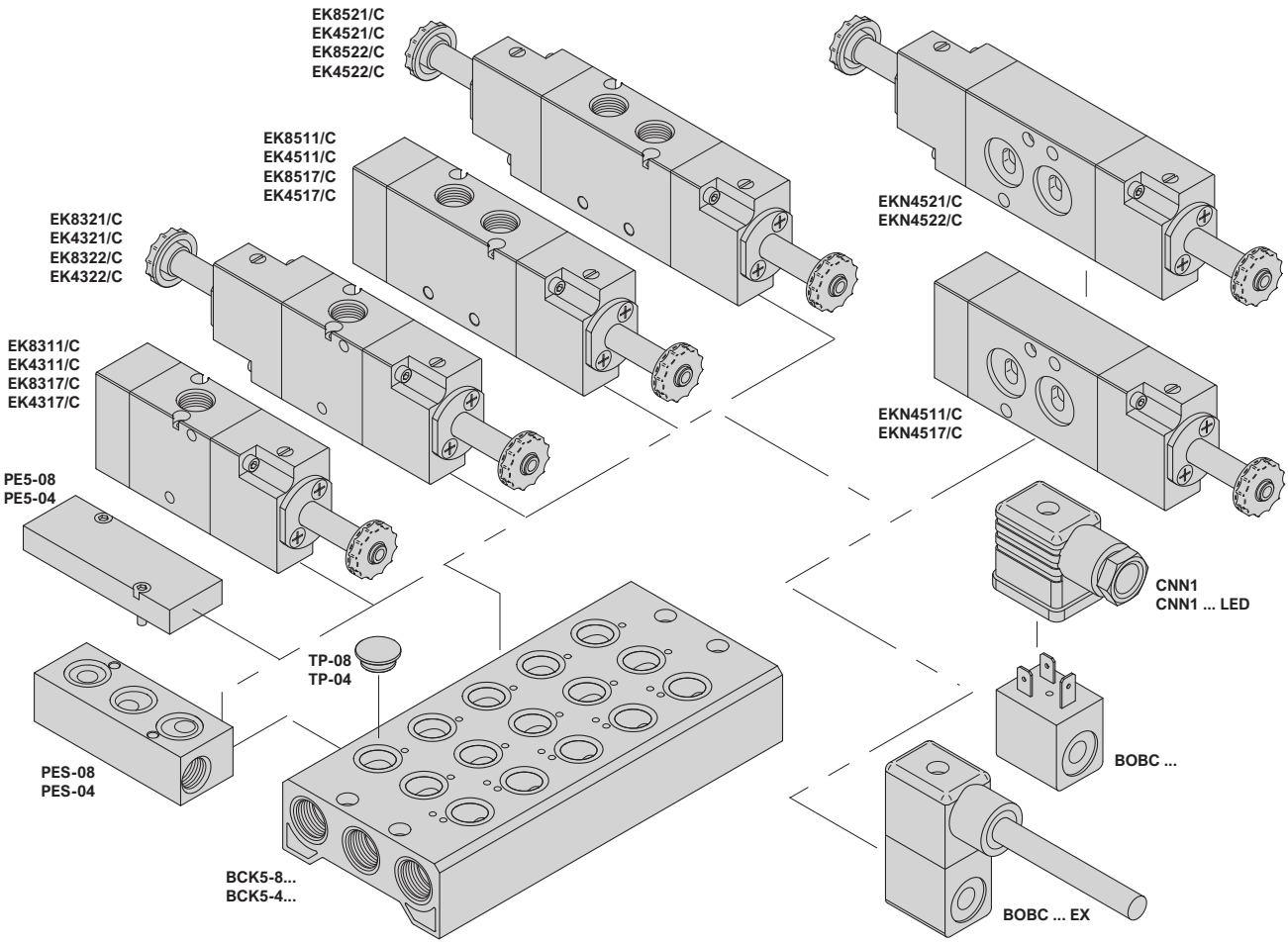

SOTTOBASI BCK5...										TAPPO Per sottobase BCK5...	PIASTRA DI ESCLUSIONE Per sottobase BCK5...	ALIMENTAZIONE SEPARATA Per sottobase BCK5...
											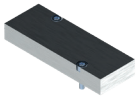	
Pagina 3.1.05.28										Pagina 3.1.05.28	Pagina 3.1.05.28	Pagina 3.1.05.28
Taglia	2 posti	3 posti	4 posti	5 posti	6 posti	7 posti	8 posti	9 posti	10 posti			
1/8"	BCK5-82	BCK5-83	BCK5-84	BCK5-85	BCK5-86	BCK5-87	BCK5-88	BCK5-89	BCK5-810	TP-08	PE5-08	PES-08
1/4"	BCK5-42	BCK5-43	BCK5-44	BCK5-45	BCK5-46	BCK5-47	BCK5-48	BCK5-49	BCK5-410	TP-04	PE5-04	PES-04
Sottobase in alluminio anodizzato Viti di fissaggio in acciaio zincato - Guarnizioni in NBR										Tappo: Alluminio anodizzato Guarnizione in NBR	Piastra: Alluminio anodizzato Viti: Acciaio zincato	Piastra: Alluminio anodizzato Guarnizione in NBR

BOBC ... Bobine tipo "C" AC / DC	BOBC ... EX Bobine ATEX AC / DC	CNN1 ... Connettori per bobine tipo "C"	CNN1 ... LED Connettori per bobine tipo "C"	
				
Pagina 3.1.05.29	Pagina 3.1.05.30	Pagina 3.1.05.29	Pagina 3.1.05.29	
Rivestimento in NYLON + FIBRE DI VETRO	Rivestimento in PA autoestinguente + FIBRE DI VETRO	PA6 GF	PA6 GF - PA12	

Condizioni generali di vendita disponibili sul sito www.bonesipneumatik.it

ACCESSORI

BCK5...
Sottobase

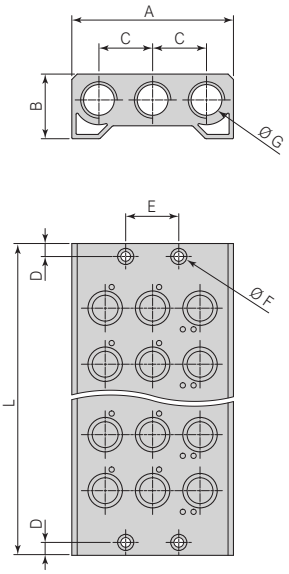

Taglia	Codice	Posti	L	A	B	C	Ø D
Gas 1/8"	BCK5-82	2	71	60	20	20,5	Gas 1/4"
	BCK5-83	3	94				
	BCK5-84	4	117				
	BCK5-85	5	140				
	BCK5-86	6	163				
	BCK5-87	7	186				
	BCK5-88	8	209				
	BCK5-89	9	232				
	BCK5-810	10	255				
Gas 1/4"	BCK5-42	2	86	75	30	22	Gas 3/8"
	BCK5-43	3	112				
	BCK5-44	4	138				
	BCK5-45	5	164				
	BCK5-46	6	190				
	BCK5-47	7	216				
	BCK5-48	8	242				
	BCK5-49	9	268				
	BCK5-410	10	294				

Sottobase in alluminio anodizzato - Viti di fissaggio in acciaio zincato - Guarnizioni in NBR / 1 pezzo per confezione

TP ..
Tappo per sottobase BCK5...

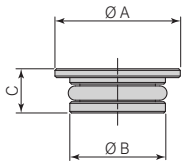

Taglia	Codice	Ø A	Ø B	C
Gas 1/8"	TP-08	12,6	7,9	6
Gas 1/4"	TP-04	15,5	11,9	5,5

Tappo in alluminio anodizzato - Guarnizione in NBR / 1 pezzo per confezione

PIASTRA DI ESCLUSIONE
Per sottobasi BCK5...

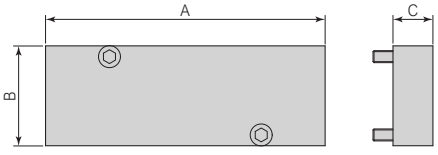

Taglia	Codice	A	B	C
Gas 1/8"	PE5-08	60	22	10
Gas 1/4"	PE5-04	70	25	15

Piastra in alluminio anodizzato - Viti di fissaggio in acciaio zincato / 1 pezzo per confezione

PIASTRA PER ALIMENTAZIONE SEPARATA
Per sottobasi BCK5...

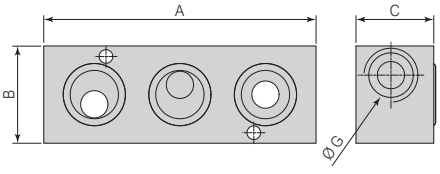

Taglia	Codice	A	B	C	Ø G
Gas 1/8"	PES-08	60	22	10	Gas 1/8"
Gas 1/4"	PES-04	70	25	15	Gas 1/4"

Piastra in alluminio anodizzato - Guarnizioni in NBR / 1 pezzo per confezione

Condizioni generali di vendita disponibili sul sito www.bonesipneumatik.it

BOBINE tipo "C" (22 mm)

BOBC ...
Bobine in corrente continua

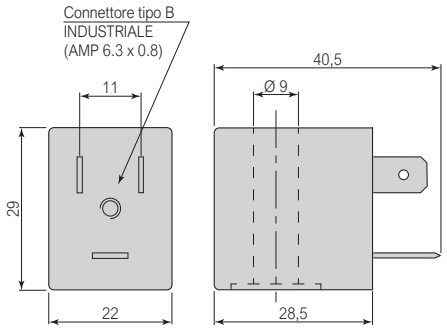

Caratteristiche tecniche	
Codice	BOBC024DC
Tensione di funzionamento	24 VDC
Potenza (max.)	4,8 W
Tolleranza di tensione	±10% (della tensione nominale)
Classe d'isolamento	155°C (F)
Classe d'isolamento del filo	200°C (H)
Durata dell'inserimento	100% (a 20°C)
Connessione elettrica	INDUSTRIALE (AMP 6.3 x 0.8) forma B
Classe di protezione	IP54 (con connettore) IP65 (con connettore ed adatte guarnizioni)
Materiale	Rivestimento in NYLON + Fibre di vetro

BOBC... / 1 pezzo per confezione

BOBC ...
Bobine in corrente alternata

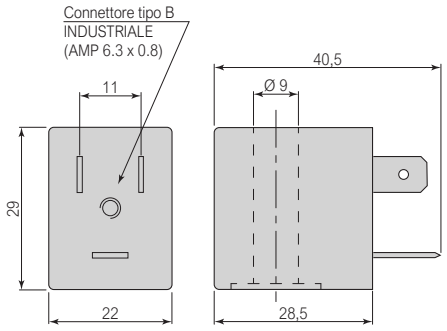

Caratteristiche tecniche				
Codice	BOBC024AC	BOBC110AC	BOBC220AC	
Tensione di funzionamento	24 VAC	110 VAC	220 VAC	
Potenza (max.)	5,5 VA			
Tolleranza di tensione	±10% (della tensione nominale)			
Classe d'isolamento	155°C (F)			
Classe d'isolamento del filo	200°C (H)			
Durata dell'inserimento	100% (a 20°C)			
Connessione elettrica	INDUSTRIALE (AMP 6.3 x 0.8) forma B			
Classe di protezione	IP54 (con connettore) IP65 (con connettore ed adatte guarnizioni)			
Materiale	Rivestimento in NYLON + Fibre di vetro			

BOBC... / 1 pezzo per confezione

CONNETTORI per bobine tipo "C" (22 mm)

CNN1...
Connettore per bobine tipo "C"

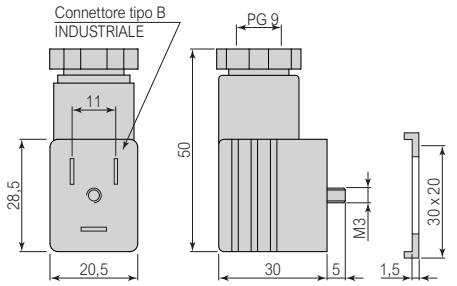

CNN1

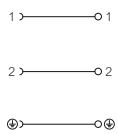

CNN1...LED

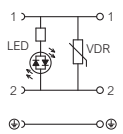

Caratteristiche tecniche				
Codice	CNN1	CNN1 2 LED	CNN1 4 LED	CNN1 5 LED
Tensione	0÷250 V AC/DC	12/24 V AC/DC	115 V AC/DC	230 V AC/DC
Corrente (max.)	10 A	5 A	5 A	5 A
Resistenza di contatto (max.)	15 mΩ			
Categoria sovratensione	III			
Sezione del conduttore (max.)	1,5 mm² (senza terminali)			
Filettatura serracavo	PG9			
Temperatura di funzionamento	-40°C ÷ +100°C	-20°C ÷ +80°C	-20°C ÷ +80°C	-20°C ÷ +80°C
Connessione elettrica	INDUSTRIALE (AMP 6.3 x 0.8) forma B			
Classe di protezione	IP65 (correttamente assemblato)			
Materiali inserto e custodia	PA6 GF - PA6 GF	PA6 GF - PA12	PA6 GF - PA12	PA6 GF - PA12
Indicatore visivo	Nessuno	Diodo LED giallo	Diodo LED giallo	Diodo LED giallo
Colore	Nero	Trasparente	Trasparente	Trasparente
Protezione del circuito elettrico	Nessuna	Circuito VDR	Circuito VDR	Circuito VDR
Tipo di fissaggio	Vite centrale M3x32,5			

CNN1... / Inserto, custodia, guarnizione e vite di fissaggio - 1 pezzo per confezione

Condizioni generali di vendita disponibili sul sito www.bonesipneumatik.it

BOBINE "ATEX"

BOBC ... EX
Bobine ATEX in corrente continua

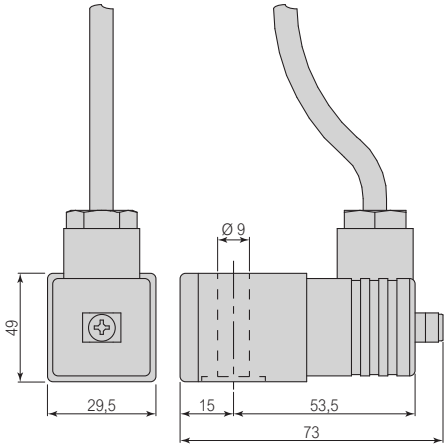

Caratteristiche tecniche	
Codice	BOBC024DCEX
Tensione di funzionamento	24 VDC
Potenza (max.)	5,3 W
Tolleranza di tensione	±10% (della tensione nominale)
Classe d'isolamento del filo	200°C (H)
Durata dell'inserimento	100% (alla potenza e temperature indicate)
Marcatura ATEX	II 2G Ex mb IIC T4 Gb II 2D Ex mb IIIC T135°C Db Per il montaggio delle bobine ATEX la valvola verrà dotata di elettropilota Ø 9mm
Connessione elettrica	Cavo tripolare 3x0,75 mm² Lunghezza 3000 mm Lunghezza 5000 mm (su richiesta)
Classe di protezione	IP65 (con adatte guarnizioni)
Materiale	Rivestimento in PA autoestinguente + Fibre di vetro
Indicatore visivo	Nessuno
Colore	Nero
Protezione del circuito elettrico	Fusibile interno

BOBC ... EX / 1 pezzo per confezione

BOBC ... EX
Bobine ATEX in corrente alternata

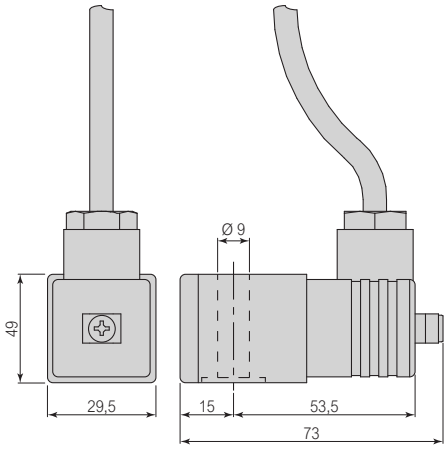

Caratteristiche tecniche				
Codice	BOBC024ACEX	BOBC048ACEX	BOBC110ACEX	BOBC220ACEX
Tensione di funzionamento	24 VAC	48 VAC	110 VAC	220 VAC
Potenza (max.)	5,3 W (raddrizzatore di tensione interno alla bobina)			
Tolleranza di tensione	±10% (della tensione nominale)			
Classe d'isolamento del filo	200°C (H)			
Durata dell'inserimento	100% (alla potenza e temperature indicate)			
Marcatura ATEX	II 2G Ex mb IIC T4 Gb II 2D Ex mb IIIC T135°C Db Per il montaggio delle bobine ATEX la valvola verrà dotata di elettropilota Ø 9mm			
Connessione elettrica	Cavo tripolare 3x0,75 mm² Lunghezza 3000 mm Lunghezza 5000 mm (su richiesta)			
Classe di protezione	IP65 (con adatte guarnizioni)			
Materiale	Rivestimento in PA autoestinguente + Fibre di vetro			
Indicatore visivo	Nessuno			
Colore	Nero			
Protezione del circuito elettrico	Fusibile interno			

BOBC ... EX / 1 pezzo per confezione

Condizioni generali di vendita disponibili sul sito www.bonesipneumatik.it

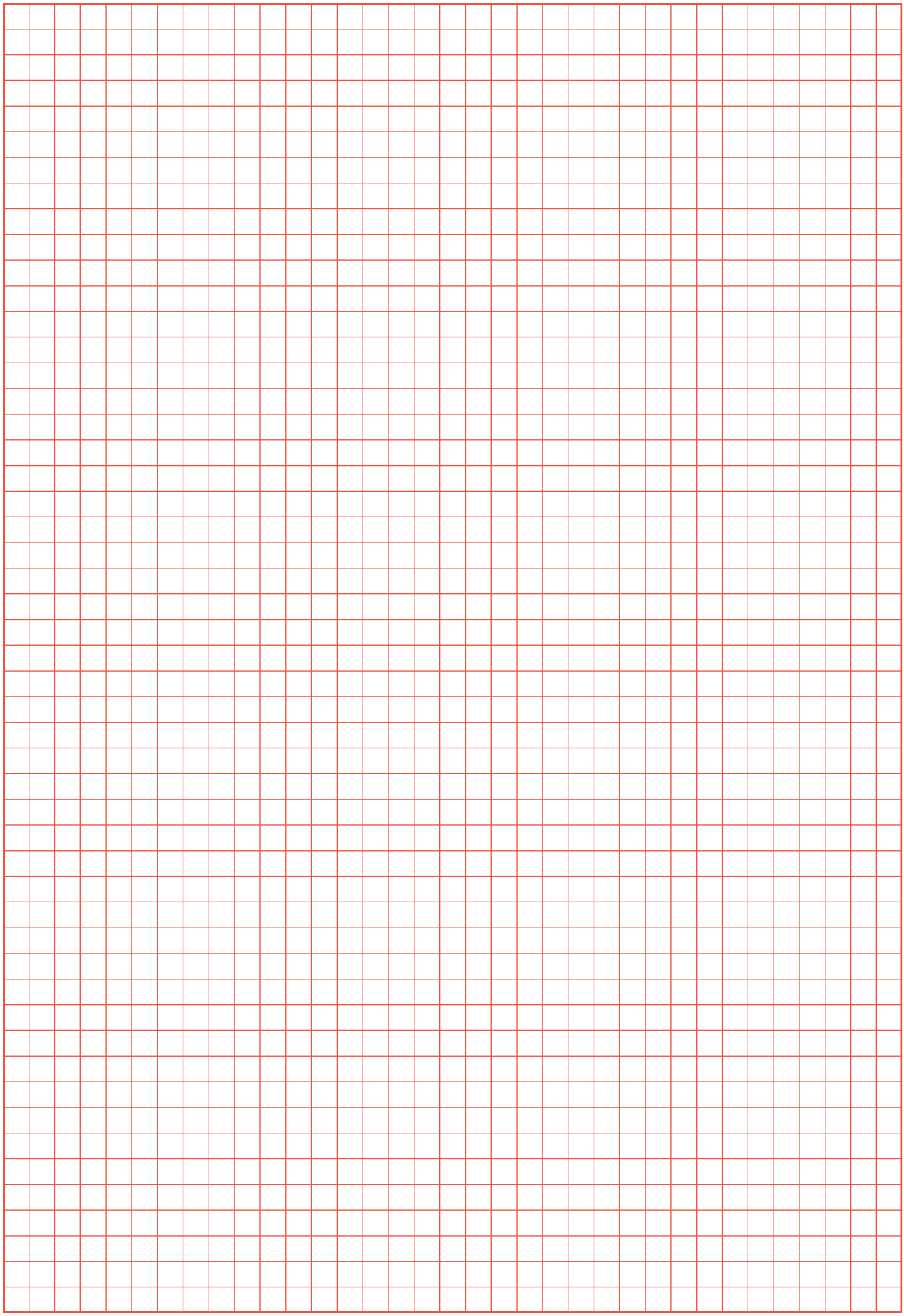

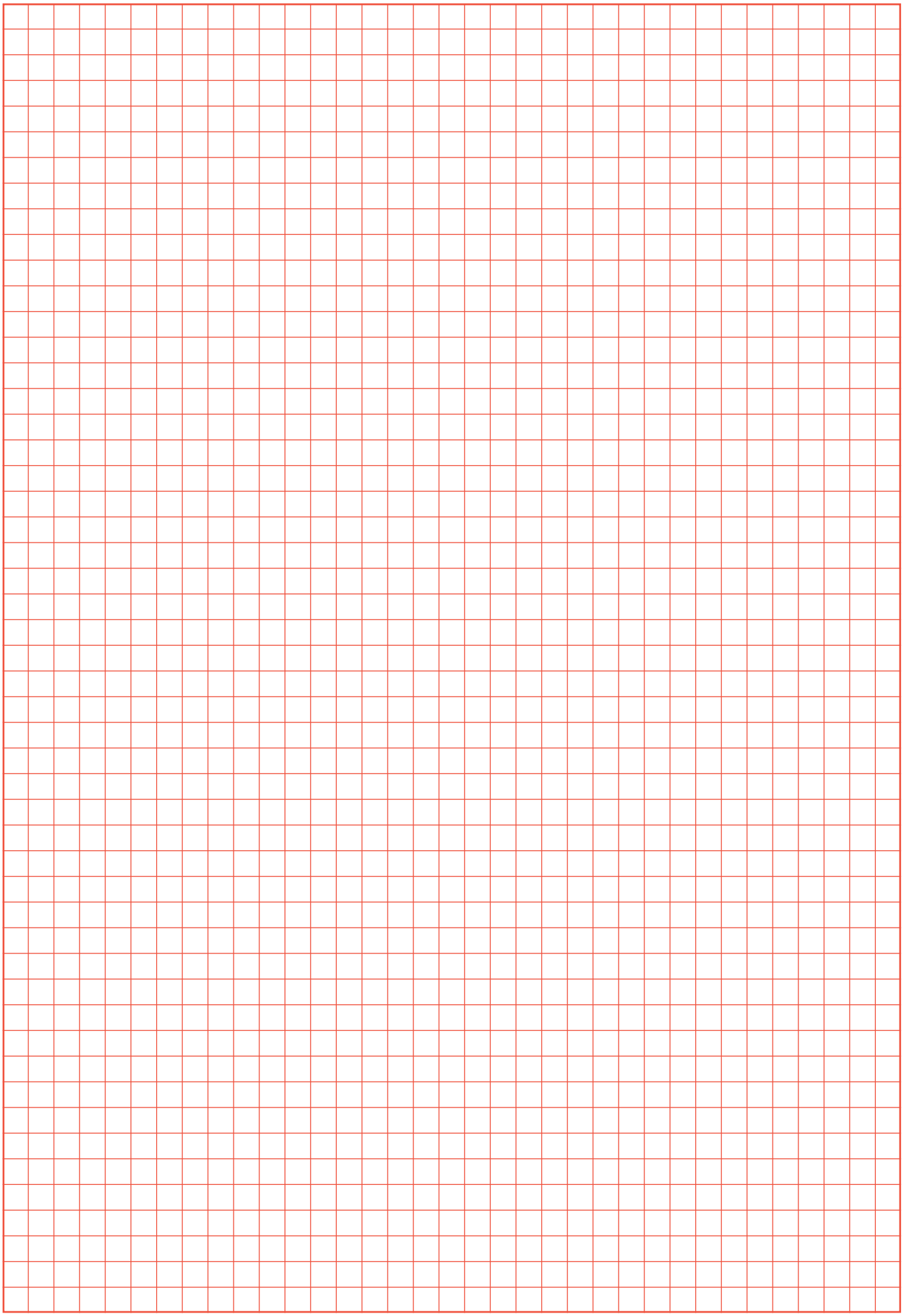

BONESI PNEUMATIK realizza tutti i suoi prodotti in Italia



Cat. K-K83/IT (02 / 2026) - Bonesi Pneumatik s.r.l. si riserva il diritto di modificare i dati dichiarati senza preavviso

BONESI PNEUMATIK s.r.l.
Via A. Robino n. 117
20025 Legnano (MI) Italy
P.I. / C.F. 10396340159
R.E.A. 1373315
www.bonesipneumatik.it
info@bonesipneumatik.it
Phone +39 0331 448000
Telefax +39 0331 448070