Serie 45

Valvole a comando diretto

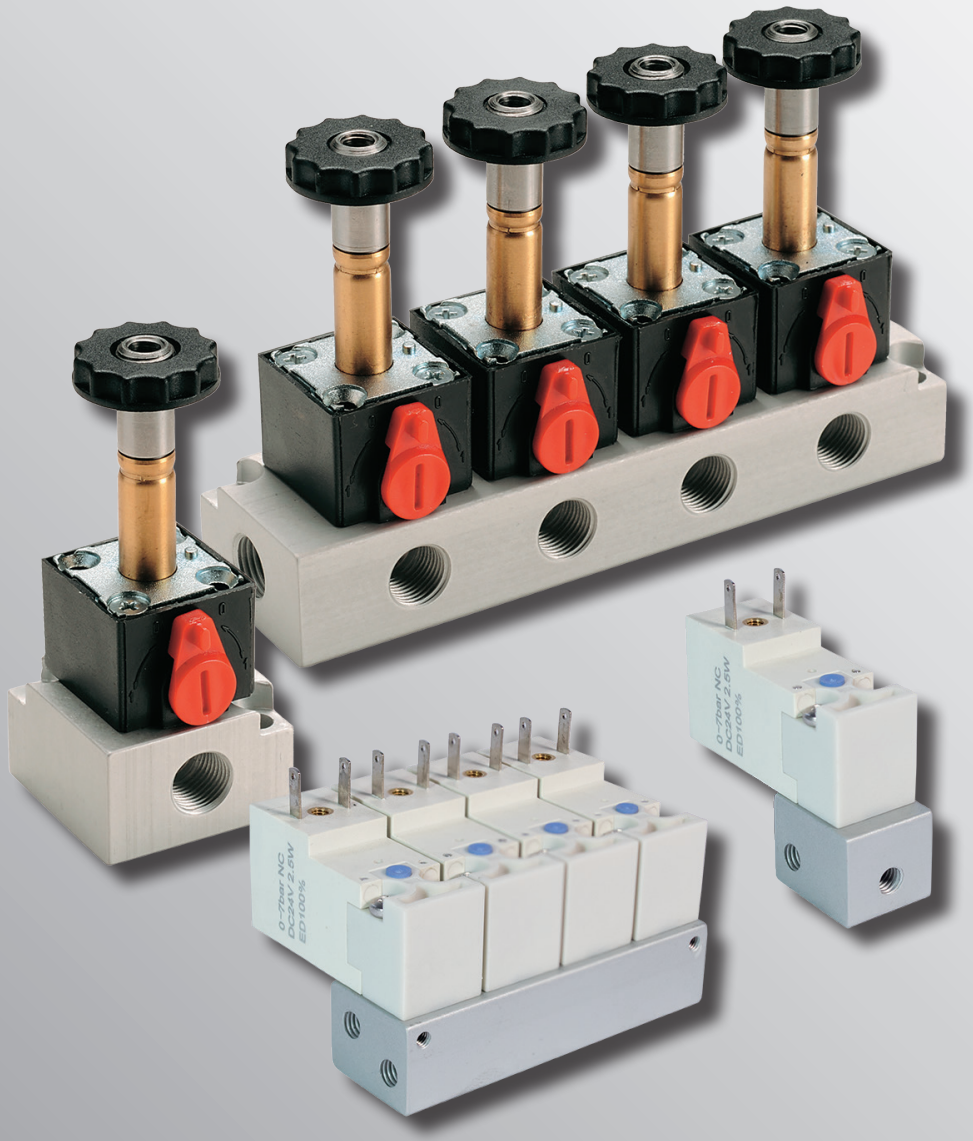

CERTIFIED
ISO 9001

Bonesi Pneumatik

Valvole a comando diretto - Serie 45

Connessioni M5 - 1/8"

SERIE 45



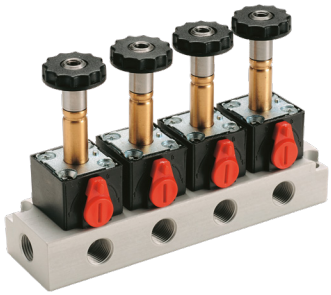

- Valvole ad otturatore
- Ingombri ridotti
- Base in alluminio anodizzato
  Altri componenti in polimeri termoplastici e metallo
- 3/2 azionamento elettropneumatico

CARATTERISTICHE TECNICHE			
Funzionamento	3/2 normalmente chiusa		
Azionamento	Elettropneumatico: Servopilotaggio interno - Monostabile ritorno molla meccanica		
Materiali	Base in lega d'alluminio anodizzato - Basetta e comando manuale in Nylon caricato vetro Piastrina in lega di zinco ed alluminio - Altri componenti in acciaio - Guarnizioni in NBR		
Nota sui materiali	Conformi alla REACH (1907/2006/CE e s.m.i.)		
Connessioni	Taglia 15: M5 Taglia 22 : 1/8" Gas		
Filettature	Metrica - Gas cilindriche (BSPP)		
Temperatura d'esercizio	0°C ÷ +80°C (-20°C con aria secca, per evitare la formazione di ghiaccio)		
Pressione d'esercizio	1 ÷ 10 bar		
Pressione d'azionamento del pilota	1 bar		
Portata d'aria	Taglia 15 - M5		Taglia 22 - 1/8"
Diametro nominale	1,5 mm		1,5 mm
Pressione di alimentazione 6 bar (con ΔP 1 bar)	29 Nl/min		50 Nl/min
Fluido	Aria filtrata, senza lubrificazione, conforme a ISO 8573-1:2010 [7:4:4]		
Lubrificazione	Non richiesta		

CARATTERISTICHE ELETTRICHE DELLE BOBINE				
Taglia	15 - M5		22 - 1/8"	
Bobina tipo	Tipo "F"		Tipo "C"	
Tensione di funzionamento	24 Vdc	24, 110, 220 Vac	24 Vdc	24, 110, 220 Vac
Potenza (max.)	2,5 W	3,0 VA	4,8 W	5,5 VA
Tolleranza tensione	± 10%		± 10%	
Classe di protezione	IP54 / IP65		IP54 / IP65	
Altre caratteristiche	Vedi da pag. 3.2.05.5		Vedi da pag. 3.2.05.6	

Condizioni generali di vendita disponibili sul sito www.bonesipneumatik.it

MATERIALI - VALVOLE A COMANDO DIRETTO

POS	DESCRIZIONE	MATERIALI
①	Base	Alluminio trafilato anodizzato
②	Basetta	Nylon caricato vetro
③	Piastrina	Lega di zinco ed alluminio
④	Comando manuale	Nylon caricato vetro

POS	DESCRIZIONE	MATERIALI
⑤	Vite	Acciaio zincato
⑥	Elettropilota	Ottone - Acciaio inossidabile magnetico
⑦	Ghiera	Acrilonitrile butadiene stirene ABS
⑧	Bobina	Rivestimento in NYLON + Fibre di vetro

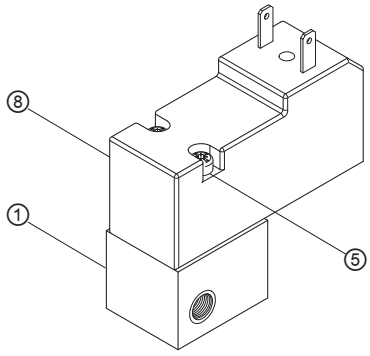

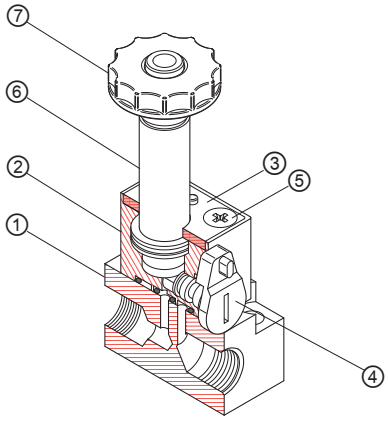

CHIAVE DI CODIFICA - VALVOLE A COMANDO DIRETTO

Serie

45

45 = Valvole a comando diretto 3/2 normalmente chiusa monostabile

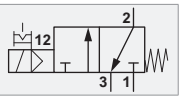

Versione

6

6 = Versione 15 Connessioni M5 (per bobine tipo F)

5 = Versione 22 Connessioni 1/8" Gas (per bobine tipo C)

N° di posti

01

01 = 1 posto
02 = 2 posti
03 = 3 posti
04 = 4 posti
05 = 5 posti
06 = 6 posti
07 = 7 posti
08 = 8 posti
09 = 9 posti
10 = 10 posti

CONFIGURAZIONI POSSIBILI

Serie

45
Valvole a comando diretto
3/2 NC - Monostabile

Versione

5
Versione 15
Connessioni M5

6
Versione 22
Connessioni 1/8" Gas

N° di posti

01 1 posto
02 2 posti
03 3 posti
04 4 posti
05 5 posti
06 6 posti
07 7 posti
08 8 posti
09 9 posti
10 10 posti

Condizioni generali di vendita disponibili sul sito www.bonesipneumatik.it

VALVOLE A COMANDO DIRETTO

VERSIONE 15 CONNESSIONE M5 - BASE SINGOLA

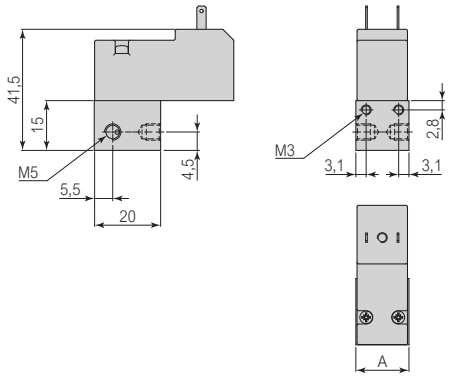

Simbolo	N° posti	A	Connessioni	Codice
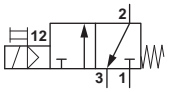	1	16	M5	45601

Bobine tipo F ordinabili separatamente - Vedi pagina 3.2.05.5

VERSIONE 15 CONNESSIONE M5 - BASE MULTIPLA

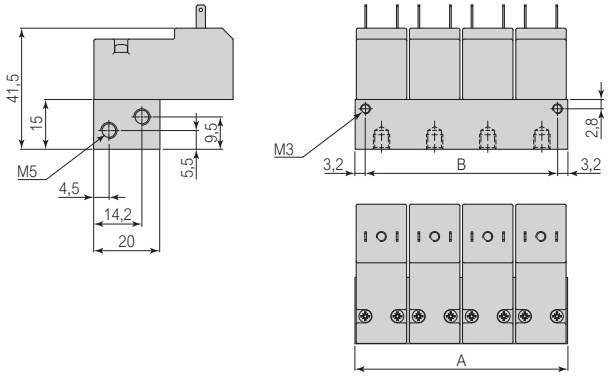

Simbolo	N° posti	A	B	Connessioni	Codice
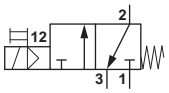	2	32	26,6	M5	45602
	3	48	41,6	M5	45603
	4	64	57,6	M5	45604
	5	80	73,6	M5	45605
	6	96	89,6	M5	45606
	7	112	105,6	M5	45607
	8	128	121,6	M5	45608
	9	144	137,6	M5	45609
	10	160	153,6	M5	45610

Bobine tipo F ordinabili separatamente - Vedi pagina 3.2.05.5

VERSIONE 22 CONNESSIONE 1/8" GAS - BASE SINGOLA

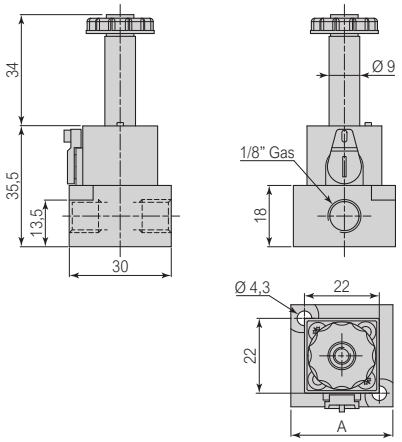

Simbolo	N° posti	A	Connessioni	Codice
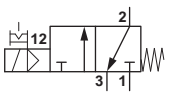	1	30	Gas 1/8"	45501

Bobine tipo C ordinabili separatamente - Vedi pagina 3.2.05.6

VERSIONE 22 CONNESSIONE 1/8"GAS - BASE MULTIPLA

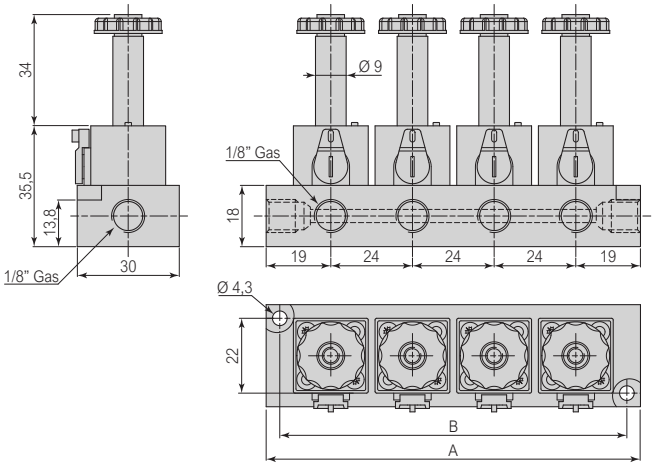

Simbolo	N° posti	A	B	Connessioni	Codice
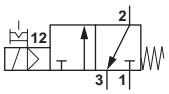	2	62	54	Gas 1/8"	45502
	3	86	78	Gas 1/8"	45503
	4	110	102	Gas 1/8"	45504
	5	134	126	Gas 1/8"	45505
	6	158	150	Gas 1/8"	45506
	7	182	174	Gas 1/8"	45507
	8	206	198	Gas 1/8"	45508
	9	230	222	Gas 1/8"	45509
	10	254	246	Gas 1/8"	45510

Bobine tipo C ordinabili separatamente - Vedi pagina 3.2.05.6

Condizioni generali di vendita disponibili sul sito www.bonesipneumatik.it

ACCESSORI VALVOLE A COMANDO DIRETTO

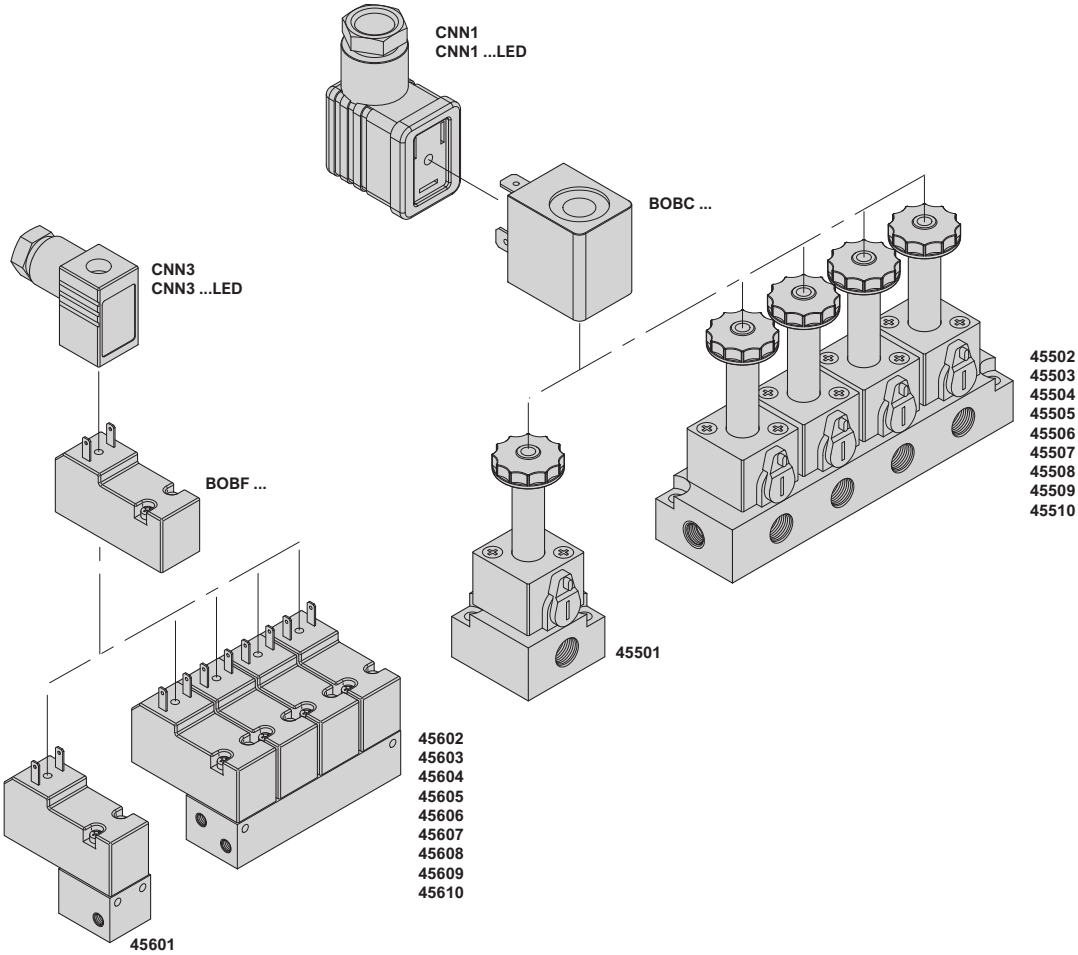

BOBF ... Bobine tipo "F" AC / DC		CNN3 Connettori per bobine tipo "F"		CNN3 ... LED Connettori LED per bobine tipo "F"	
					
Pagina 3.1.05.10		Pagina 3.1.05.11		Pagina 3.1.05.11	
24 Vdc	BOBF024DC	0÷250 V ac/dc	CNN3	12 V ac/dc	CNN3 2 LED
24 Vac	BOBF024AC			24 V ac/dc	CNN3 2 LED
110 Vac	BOBF110AC			115 V ac/dc	CNN3 4 LED
220 Vac	BOBF220AC			230 V ac/dc	CNN3 5 LED
Corpo in RESINA Guarnizione NBR		PA6 GF		PA6 GF - PA12	

BOBC ... Bobine tipo "C" AC / DC		CNN1 Connettori per bobine tipo "C"		CNN1 ... LED Connettori LED per bobine tipo "C"	
					
Pagina 3.1.05.10		Pagina 3.1.05.11		Pagina 3.1.05.11	
24 Vdc	BOBC024DC	0÷250 V ac/dc	CNN1	12 / 24 V ac/dc	CNN1 2 LED
24 Vac	BOBC024AC			115 V ac/dc	CNN1 4 LED
110 Vac	BOBC110AC			230 V ac/dc	CNN1 5 LED
220 Vac	BOBC220AC				
Rivestimento in NYLON + FIBRE DI VETRO		PA6 GF		PA6 GF - PA12	

Condizioni generali di vendita disponibili sul sito www.bonesipneumatik.it

BOBINE tipo "F" (15 mm)

BOBF ...
Bobine in corrente continua

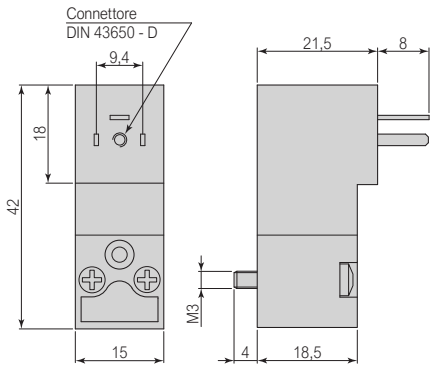

Caratteristiche tecniche		
Codice	BOBF024DC	
Tensione di funzionamento	24 VDC	
Potenza (max.)	2,5 W	
Tolleranza di tensione	±10% (della tensione nominale)	
Classe d'isolamento	200°C (H)	
Durata dell'inserimento	100% (a 20°C)	
Connessione elettrica	DIN 43650 forma D	
Versione	3/2 N.C.	
Pressione di lavoro	0 ÷ 7 bar	
Classe di protezione	IP65 (con connettore ed adatte guarnizioni)	
Materiale	Corpo in RESINA, guarnizione NBR, viti in acciaio	

BOBF... / 1 pezzo per confezione

BOBF ...
Bobine in corrente alternata

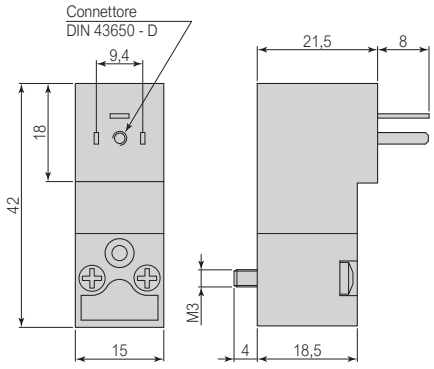

Caratteristiche tecniche			
Codice	BOBF024AC	BOBF110AC	BOBF220AC
Tensione di funzionamento	24 VAC	110 VAC	220 VAC
Potenza (max.)	3.0 VA		
Tolleranza di tensione	±10% (della tensione nominale)		
Classe d'isolamento	200°C (H)		
Durata dell'inserimento	100% (a 20°C)		
Connessione elettrica	DIN 43650 forma D		
Versione	3/2 N.C.		
Pressione di lavoro	0 ÷ 7 bar		
Classe di protezione	IP65 (con connettore ed adatte guarnizioni)		
Materiale	Corpo in RESINA, guarnizione NBR, viti in acciaio		

BOBF... / 1 pezzo per confezione

CONNETTORI per bobine tipo "F" (15 mm)

CNN3...
Connettore per bobine tipo "F"

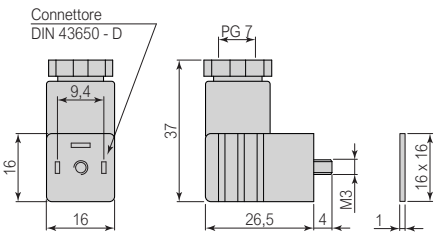

CNN3

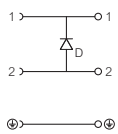

CNN3...LED

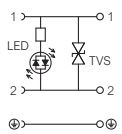

Caratteristiche tecniche				
Codice	CNN3	CNN3 2 LED	CNN3 4 LED	CNN3 5 LED
Tensione	0÷250 V AC/DC	24 V AC/DC	115 V AC/DC	230 V AC/DC
Corrente (max.)	4 A	4 A	5 A	5 A
Resistenza di contatto (max.)	15 mΩ			
Categoria sovratensione	III			
Sezione del conduttore (max.)	1,5 mm² (senza terminali)			
Filettatura serracavo	PG7			
Temperatura di funzionamento	-40°C ÷ +100°C	-20°C ÷ +80°C	-20°C ÷ +80°C	-20°C ÷ +80°C
Connessione elettrica	DIN 43650 forma D			
Classe di protezione	IP65 (correttamente assemblato)			
Materiali inserto e custodia	PA6 GF - PA6 GF	PA6 GF - PA12	PA6 GF - PA12	PA6 GF - PA12
Indicatore visivo	Nessuno	Diodo LED giallo	Diodo LED giallo	Diodo LED giallo
Colore	Nero	Trasparente	Trasparente	Trasparente
Protezione del circuito elettrico	Diodo	Circuito TVS	Circuito TVS	Circuito TVS
Tipo di fissaggio	Vite centrale M3x27,5			

CNN3... / Inserto, custodia, guarnizione e vite di fissaggio - 1 pezzo per confezione

Condizioni generali di vendita disponibili sul sito www.bonesipneumatik.it

BOBINE tipo "C" (22 mm)

BOBC ...
Bobine in corrente continua

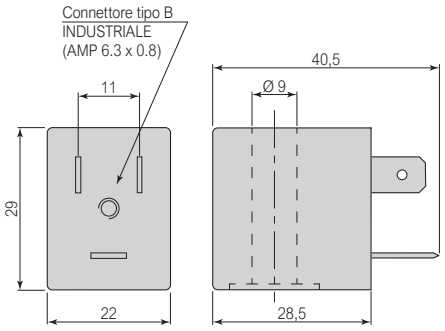

Caratteristiche tecniche	
Codice	BOBC024DC
Tensione di funzionamento	24 VDC
Potenza (max.)	4,8 W
Tolleranza di tensione	±10% (della tensione nominale)
Classe d'isolamento	155°C (F)
Classe d'isolamento del filo	200°C (H)
Durata dell'inserimento	100% (a 20°C)
Connessione elettrica	INDUSTRIALE (AMP 6.3 x 0.8) forma B
Classe di protezione	IP54 (con connettore) IP65 (con connettore ed adatte guarnizioni)
Materiale	Rivestimento in NYLON + Fibre di vetro

BOBC... / 1 pezzo per confezione

BOBC ...
Bobine in corrente alternata

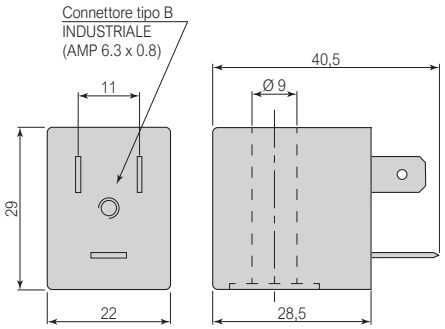

Caratteristiche tecniche				
Codice	BOBC024AC	BOBC110AC	BOBC220AC	
Tensione di funzionamento	24 VAC	110 VAC	220 VAC	
Potenza (max.)	5,5 VA			
Tolleranza di tensione	±10% (della tensione nominale)			
Classe d'isolamento	155°C (F)			
Classe d'isolamento del filo	200°C (H)			
Durata dell'inserimento	100% (a 20°C)			
Connessione elettrica	INDUSTRIALE (AMP 6.3 x 0.8) forma B			
Classe di protezione	IP54 (con connettore) IP65 (con connettore ed adatte guarnizioni)			
Materiale	Rivestimento in NYLON + Fibre di vetro			

BOBC... / 1 pezzo per confezione

CONNETTORI per bobine tipo "C" (22 mm)

CNN1...
Connettore per bobine tipo "C"

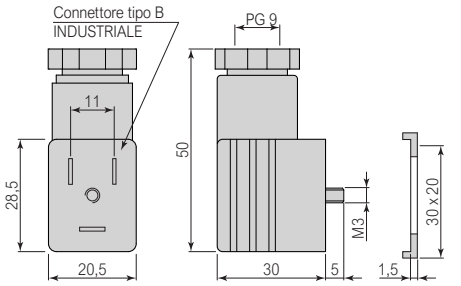

CNN1

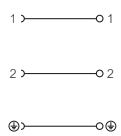

CNN1...LED

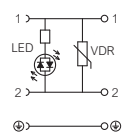

Caratteristiche tecniche				
Codice	CNN1	CNN1 2 LED	CNN1 4 LED	CNN1 5 LED
Tensione	0÷250 V AC/DC	12/24 V AC/DC	115 V AC/DC	230 V AC/DC
Corrente (max.)	10 A	5 A	5 A	5 A
Resistenza di contatto (max.)	15 mΩ			
Categoria sovratensione	III			
Sezione del conduttore (max.)	1,5 mm² (senza terminali)			
Filettatura serracavo	PG9			
Temperatura di funzionamento	-40°C ÷ +100°C	-20°C ÷ +80°C	-20°C ÷ +80°C	-20°C ÷ +80°C
Connessione elettrica	INDUSTRIALE (AMP 6.3 x 0.8) forma B			
Classe di protezione	IP65 (correttamente assemblato)			
Materiali inserto e custodia	PA6 GF - PA6 GF	PA6 GF - PA12	PA6 GF - PA12	PA6 GF - PA12
Indicatore visivo	Nessuno	Diodo LED giallo	Diodo LED giallo	Diodo LED giallo
Colore	Nero	Trasparente	Trasparente	Trasparente
Protezione del circuito elettrico	Nessuna	Circuito VDR	Circuito VDR	Circuito VDR
Tipo di fissaggio	Vite centrale M3x32,5			

CNN1... / Inserto, custodia, guarnizione e vite di fissaggio - 1 pezzo per confezione

Condizioni generali di vendita disponibili sul sito www.bonesipneumatik.it

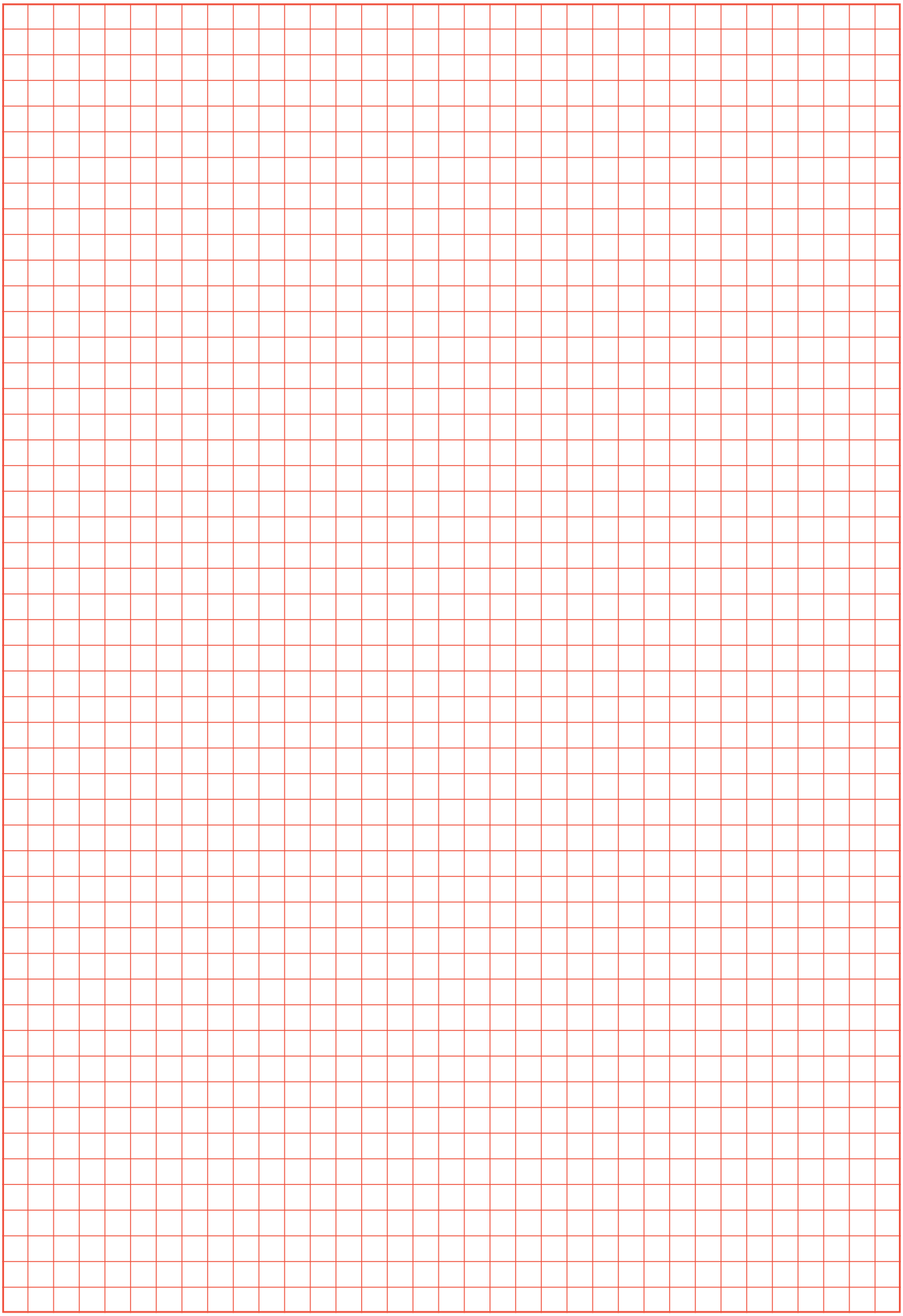

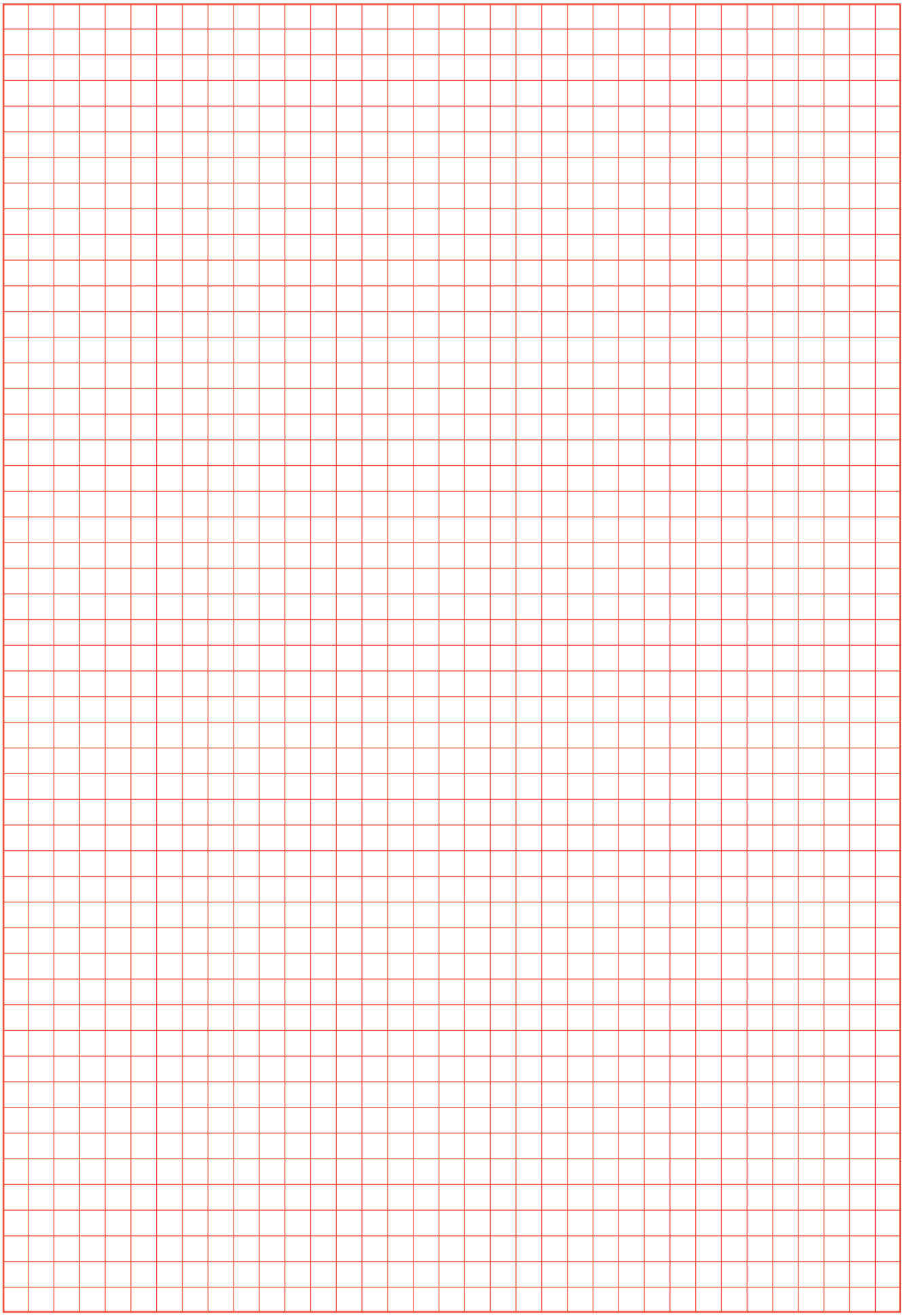

BONESI PNEUMATIK realizza tutti i suoi prodotti in Italia



Cat. 45/IT (11 / 2026) - Bonesi Pneumatik s.r.l. si riserva il diritto di modificare i dati dichiarati senza preavviso

BONESI PNEUMATIK s.r.l.
Via A. Robino n. 117
20025 Legnano (MI) Italy
P.I. / C.F. 10396340159
R.E.A. 1373315
www.bonesipneumatik.it
info@bonesipneumatik.it
Phone +39 0331 448000
Telefax +39 0331 448070